453

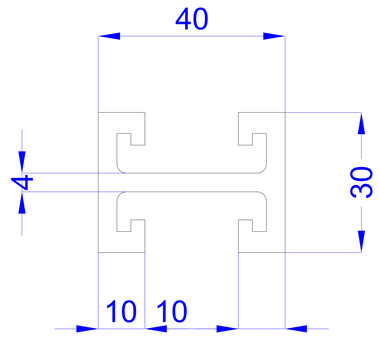
40
4
30
10
10