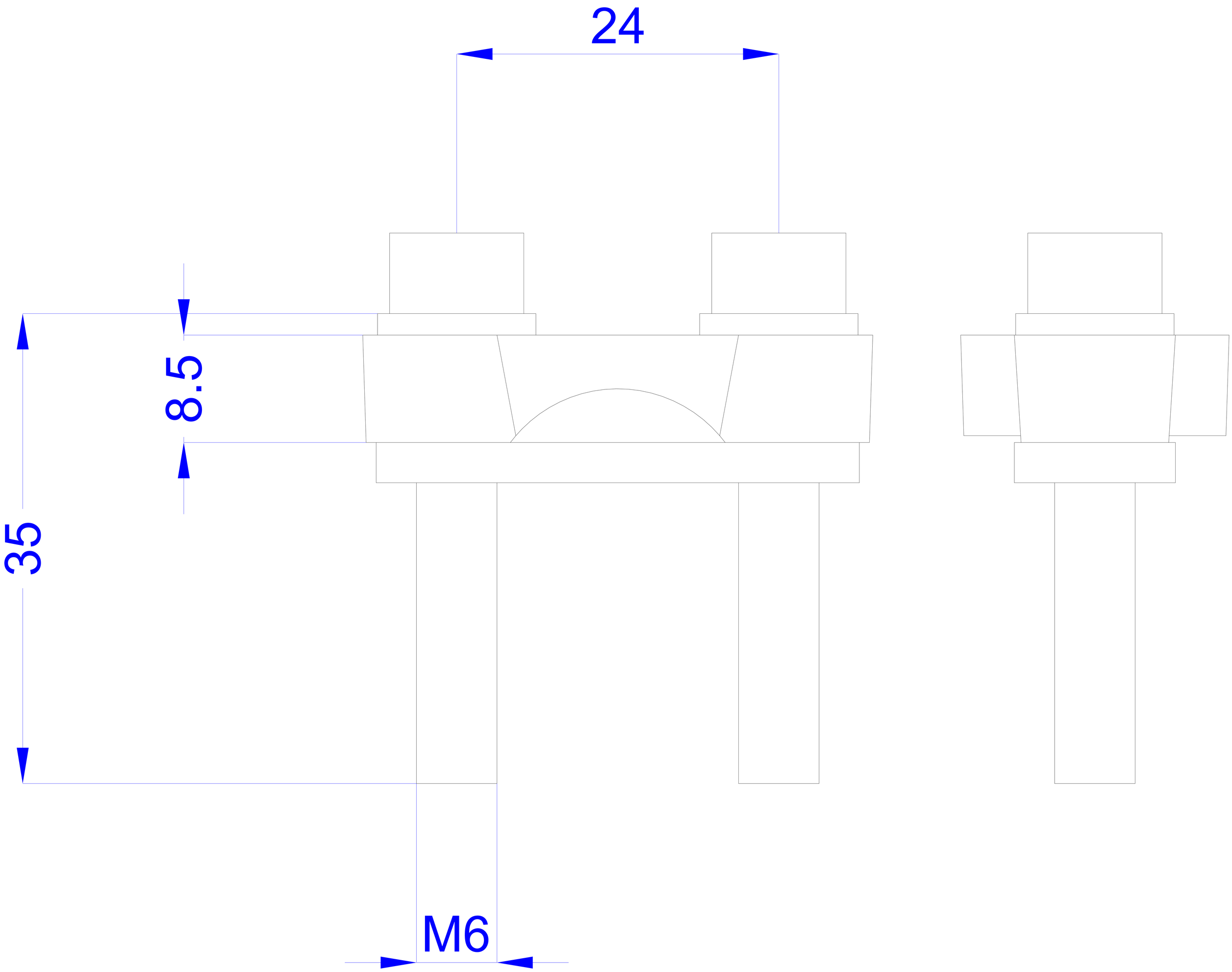
24
8.5
35
M6

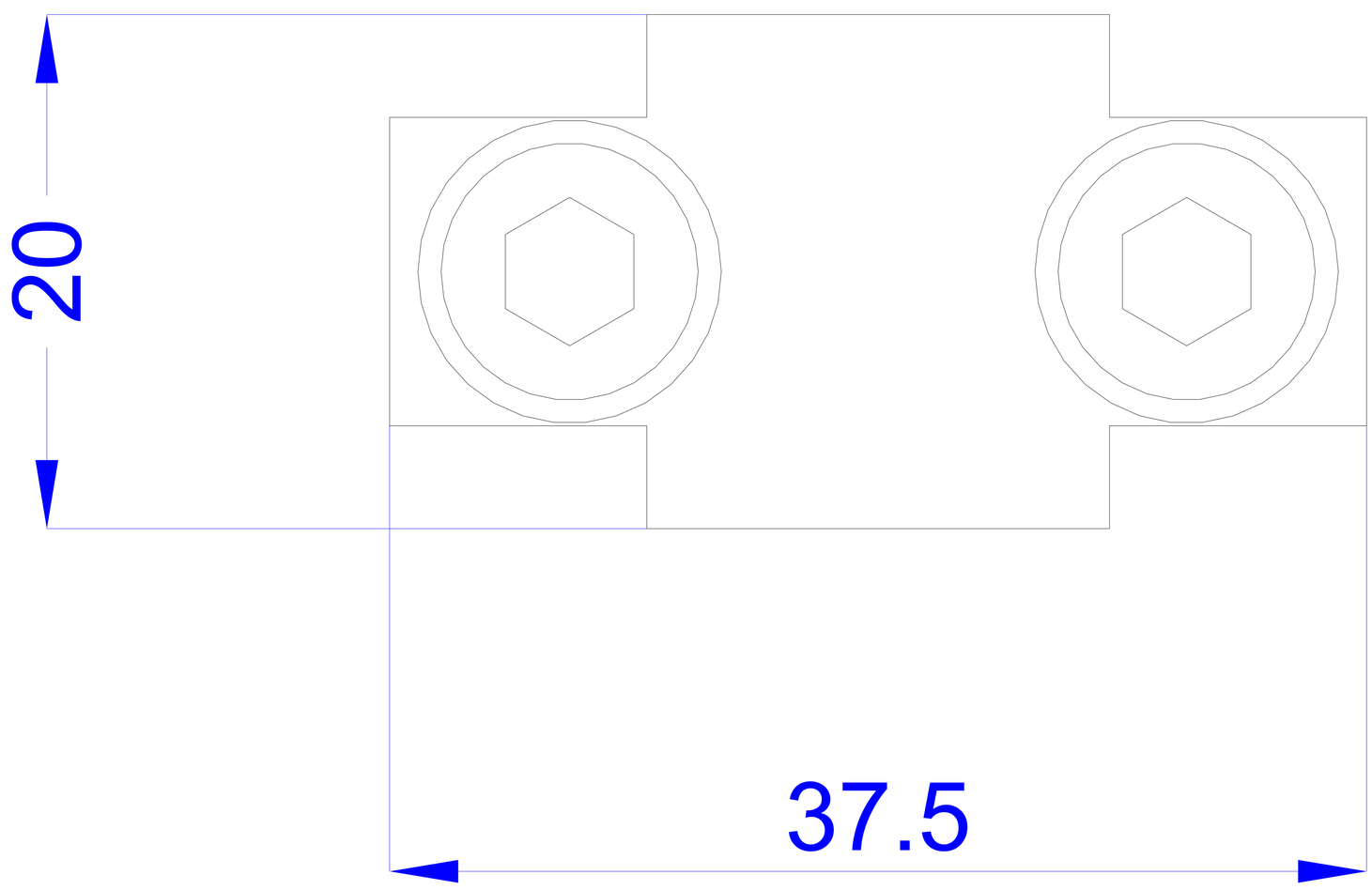
20
37.5