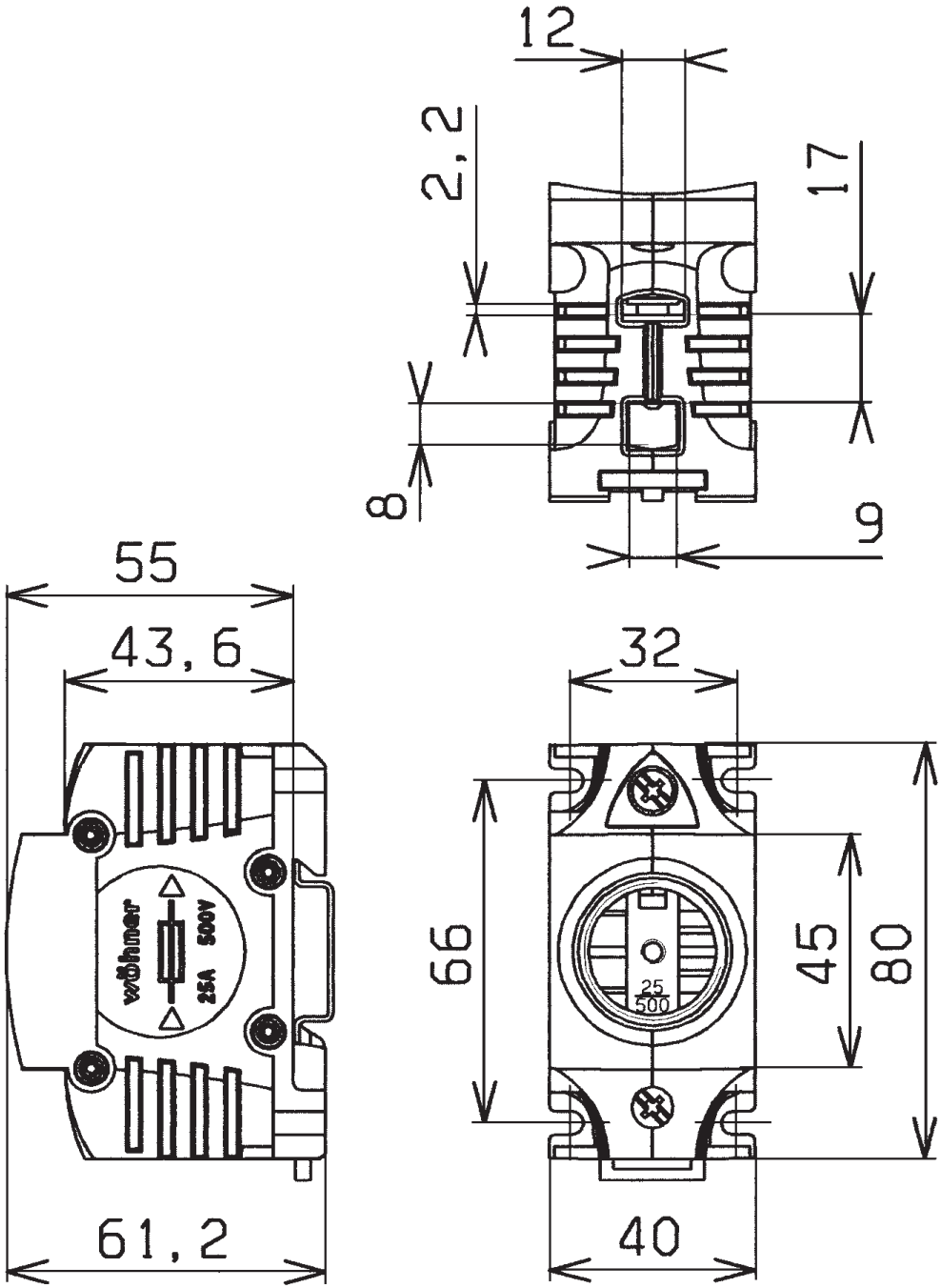
12
2,2
17
8
9
55
43,6
32
66
45
80
61,2
40
wöhner
25A 500V
25
500