

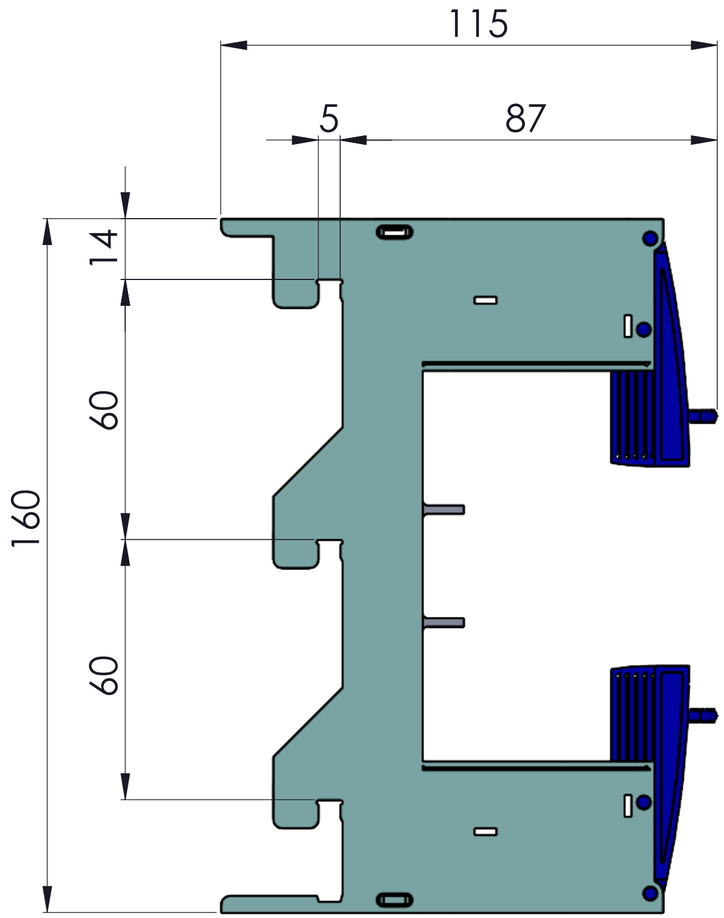

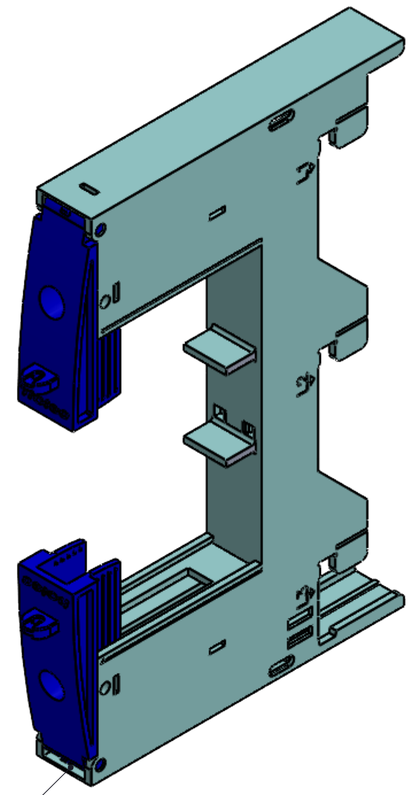

Conexão
(4 - 50mm2)

Este desenho é propriedade da Holec. Alterações no interesse da evolução e do progresso técnico do produto estão reservadas.

CÓDIGO:

PLT–5–SI

wöhner
ALLES MIT SPANNUNG

REFERÊNCIA:

32228