

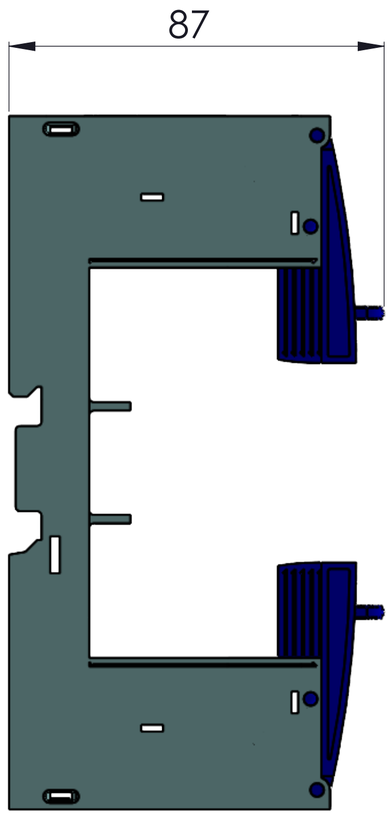

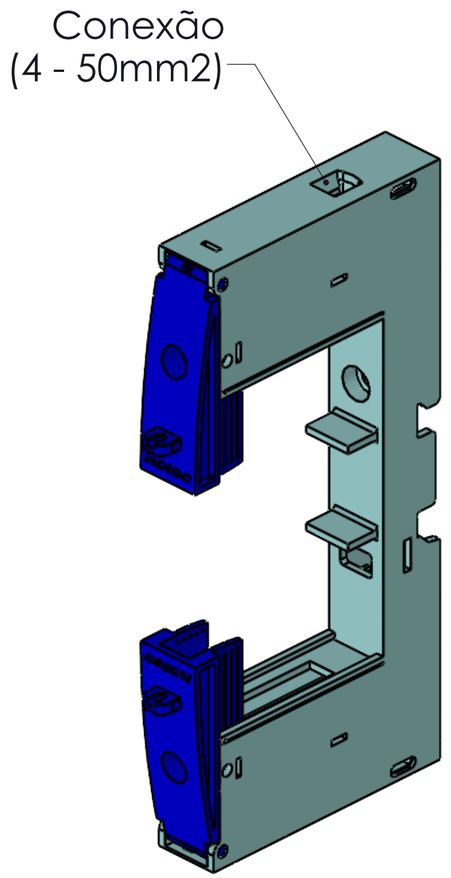

Este desenho é propriedade da Holec. Alterações no interesse da evolução e do progresso técnico do produto estão reservadas.

CÓDIGO:

PLG–63–SI

wöhner
ALLES MIT SPANNUNG

REFERÊNCIA:

32248