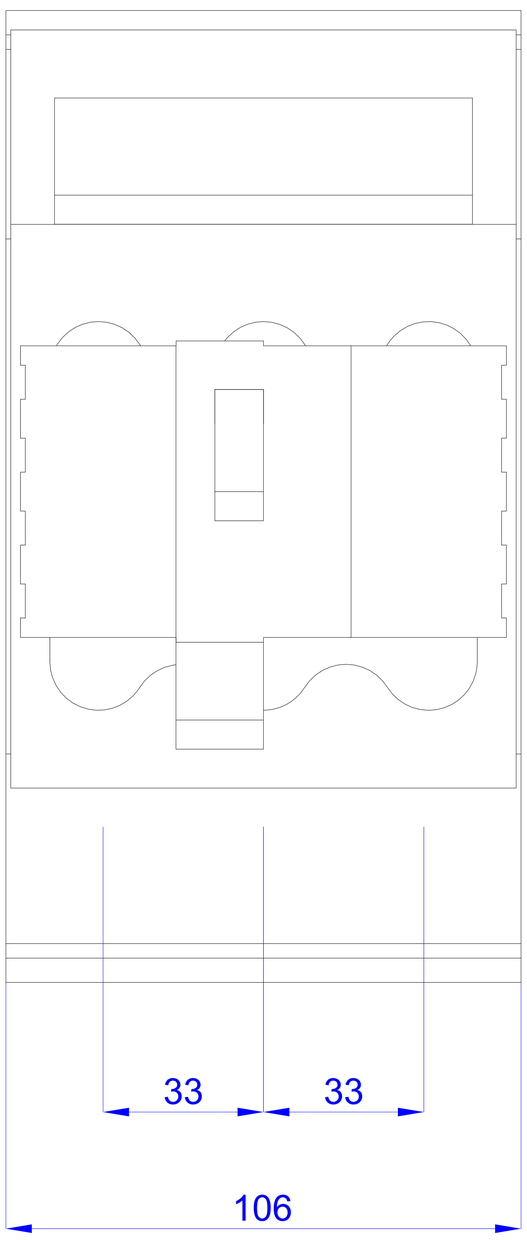
33
33
106

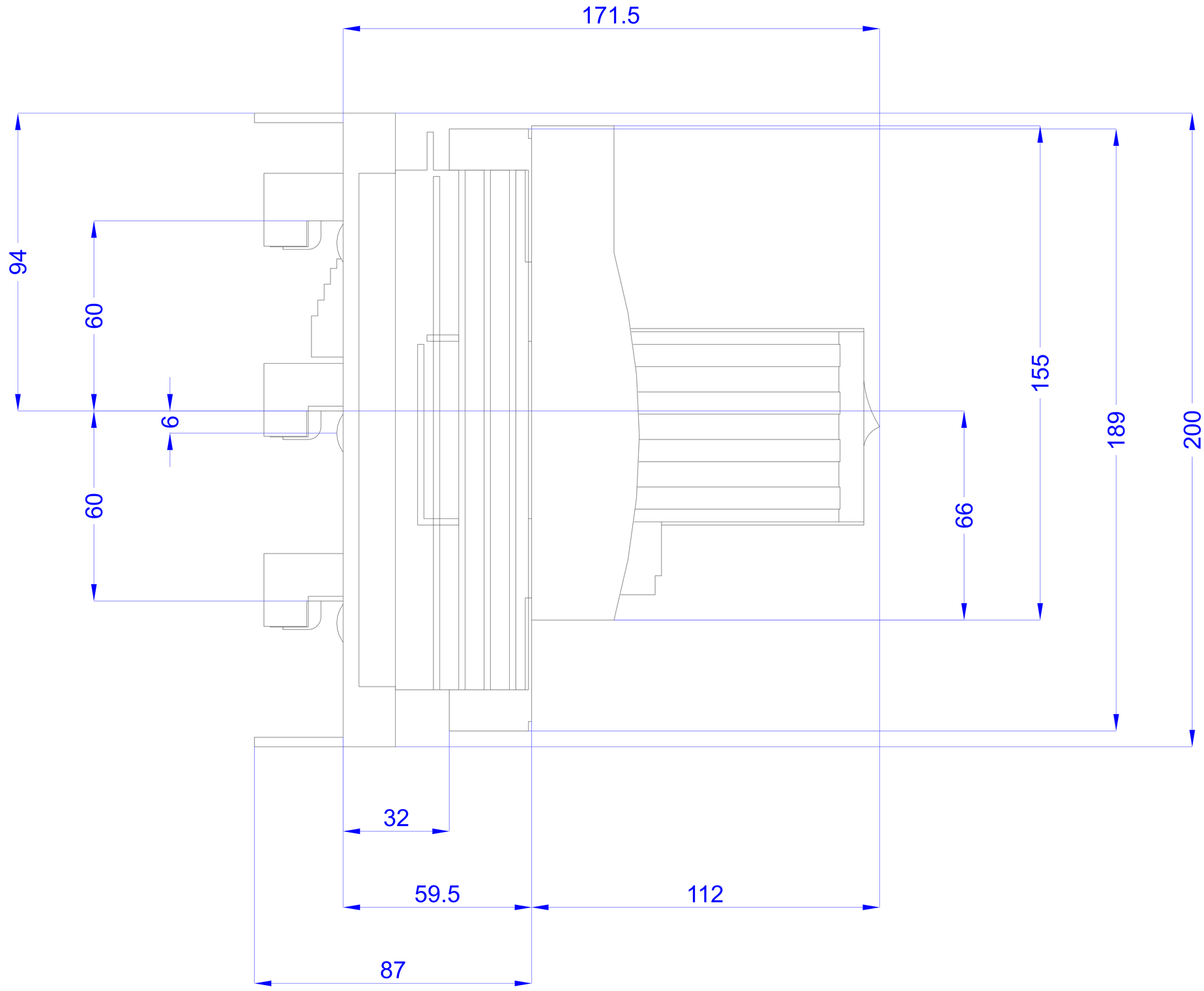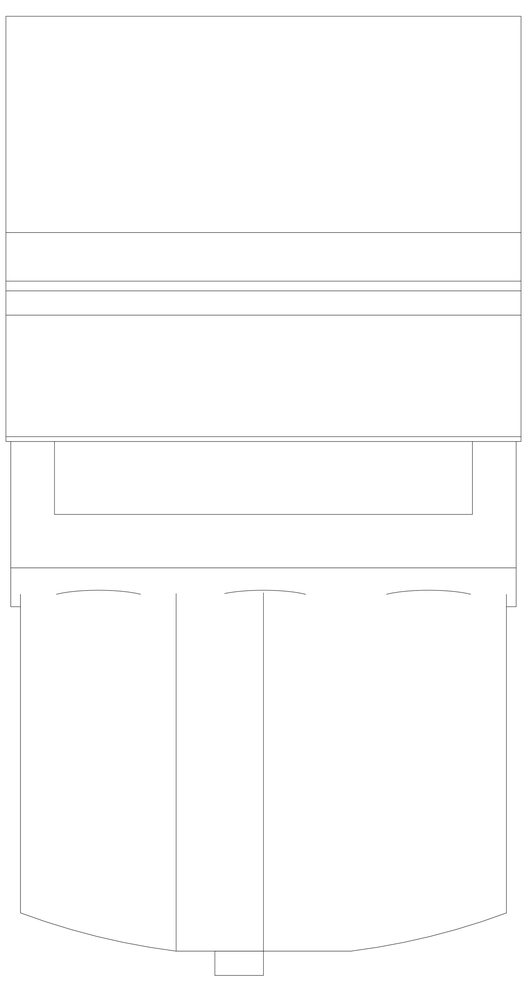
171.5
94
60
6
60
155
189
200
66
32
59.5
112
87