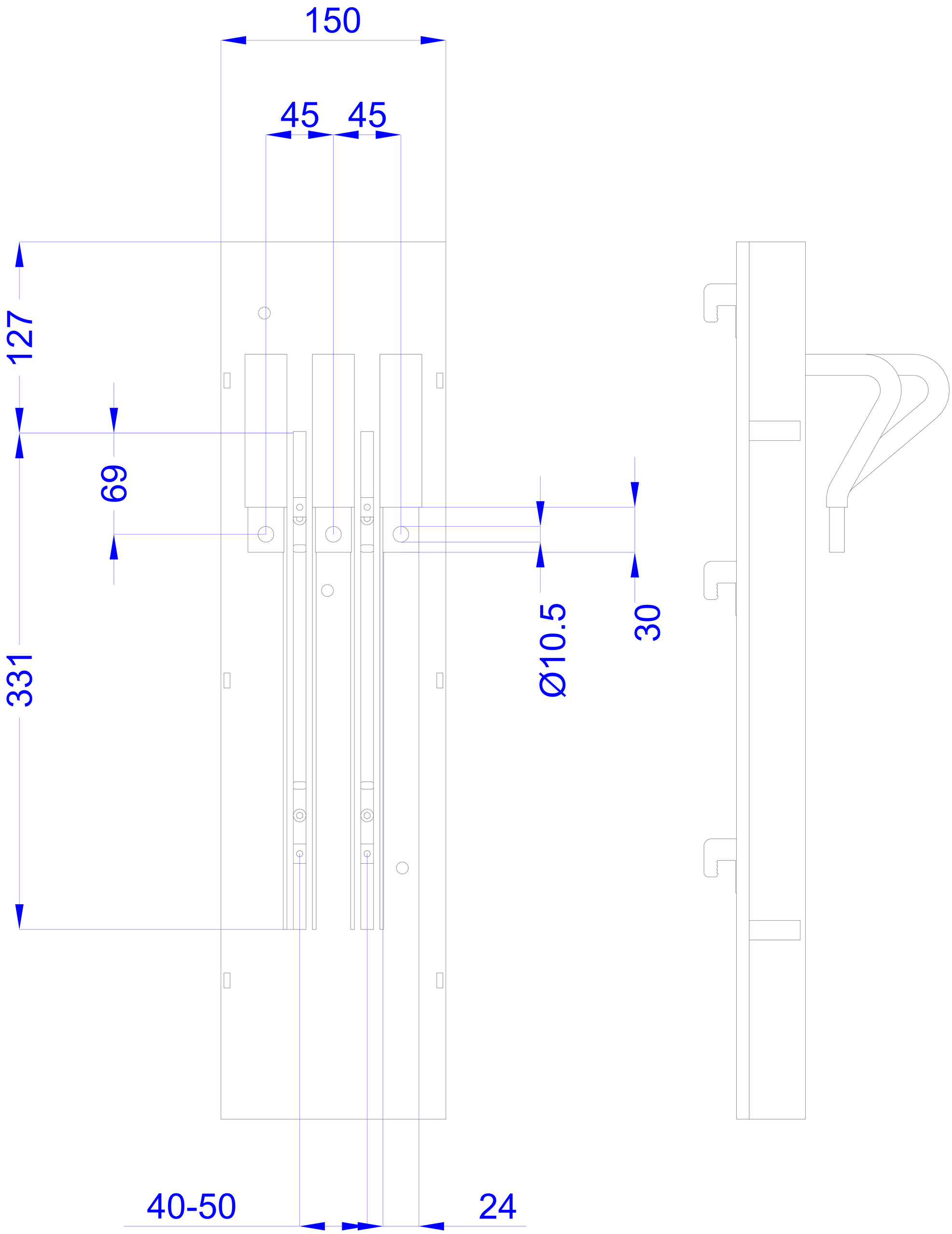
150
45
45
127
69
331
Ø10.5
30
40-50
24

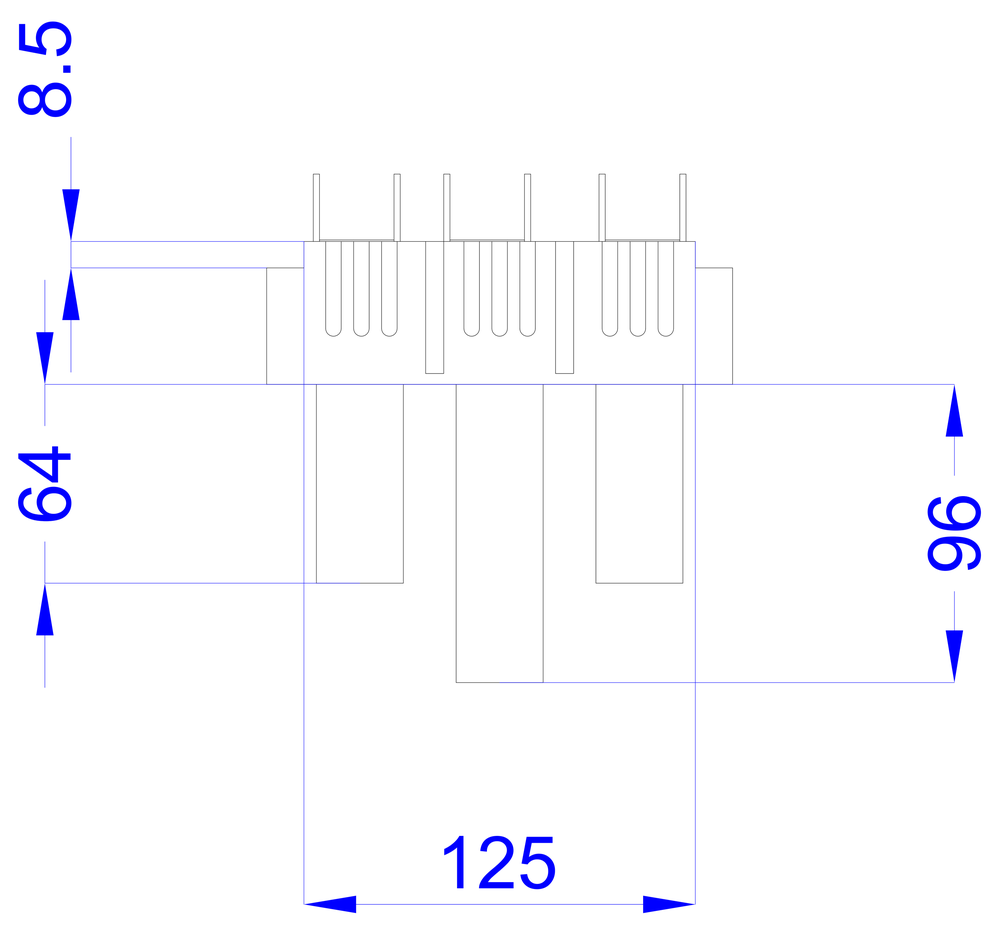
8.5
64
96
125