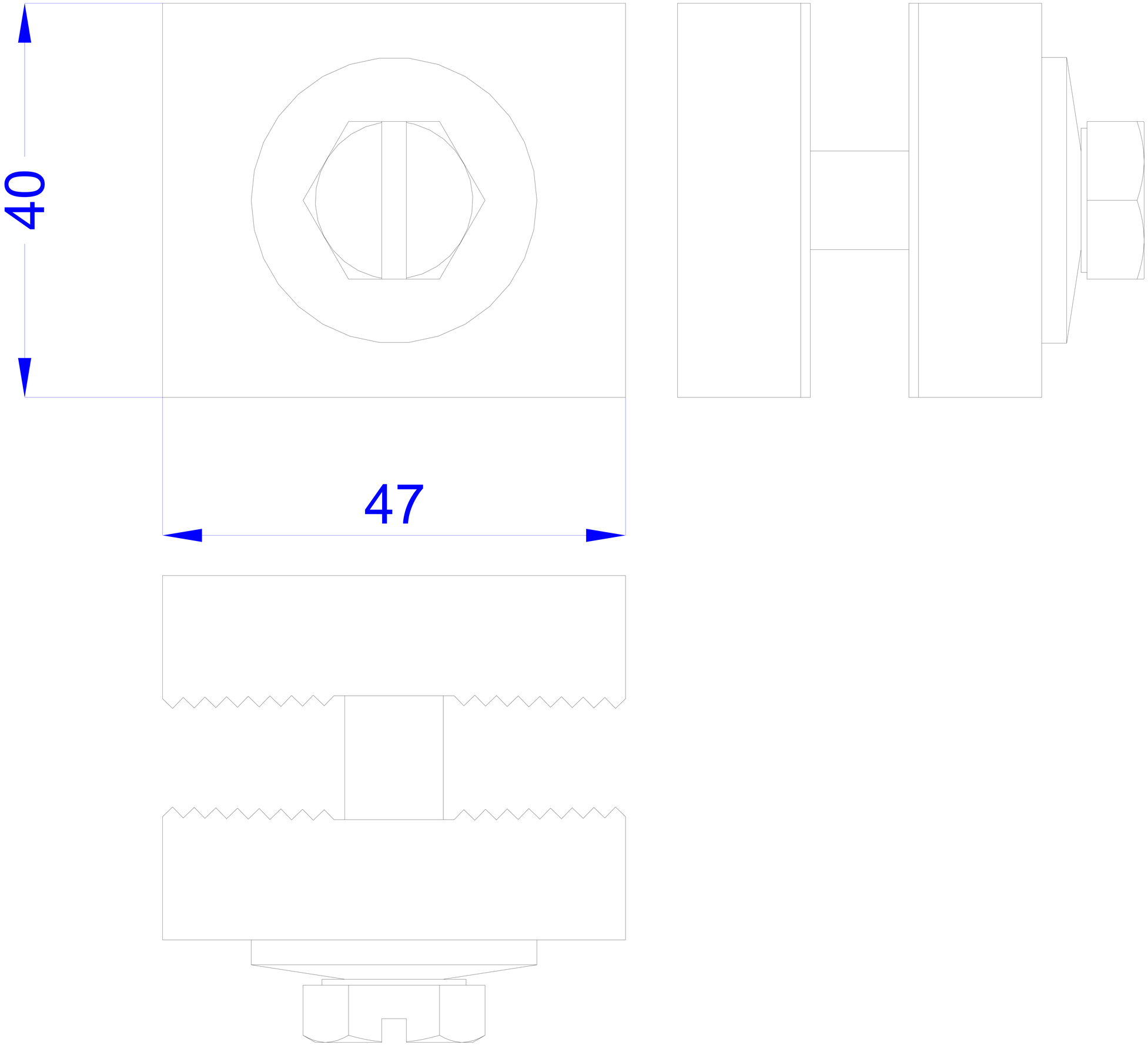
40
47