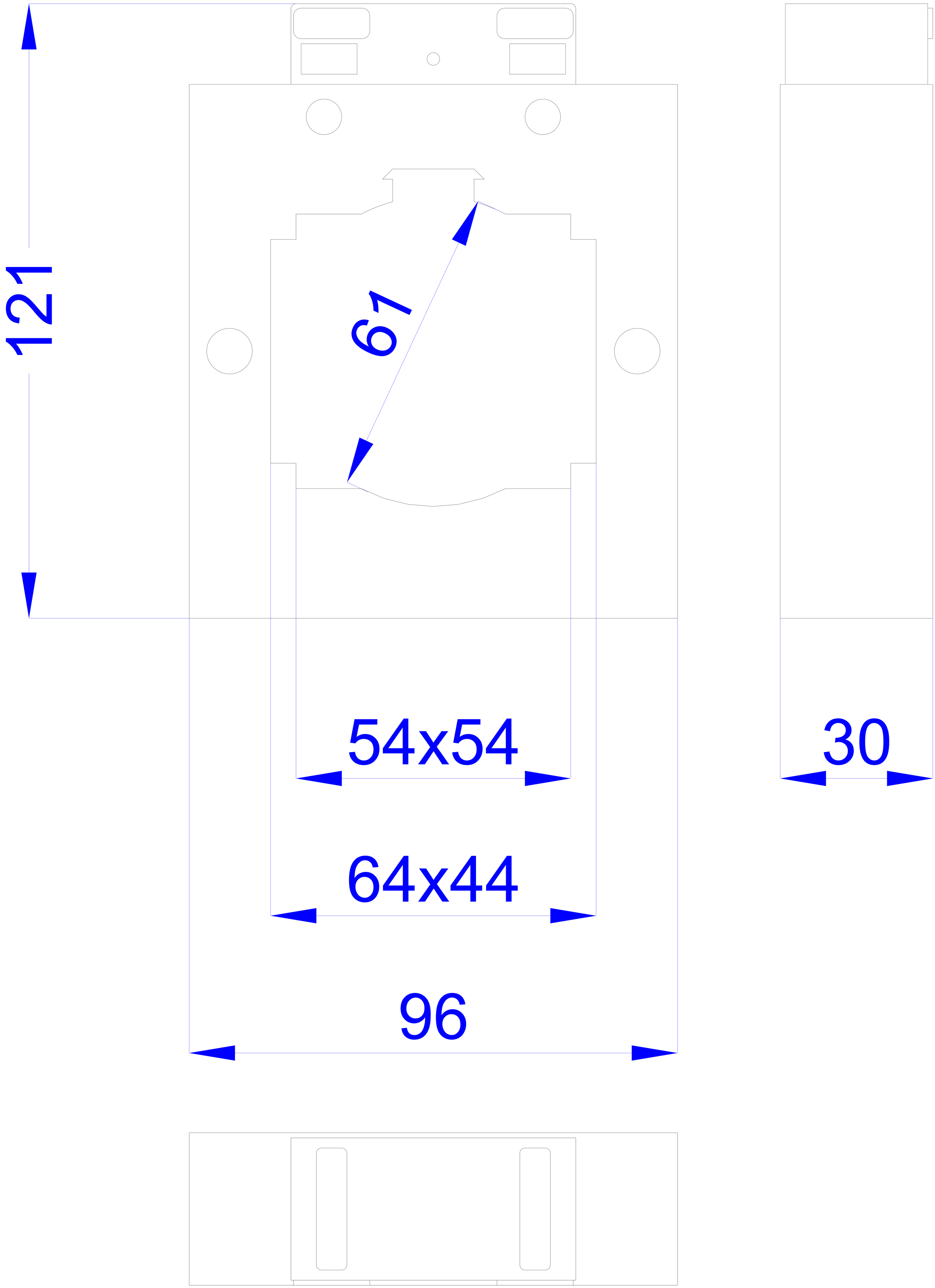
121
67
54x54
30
64x44
96