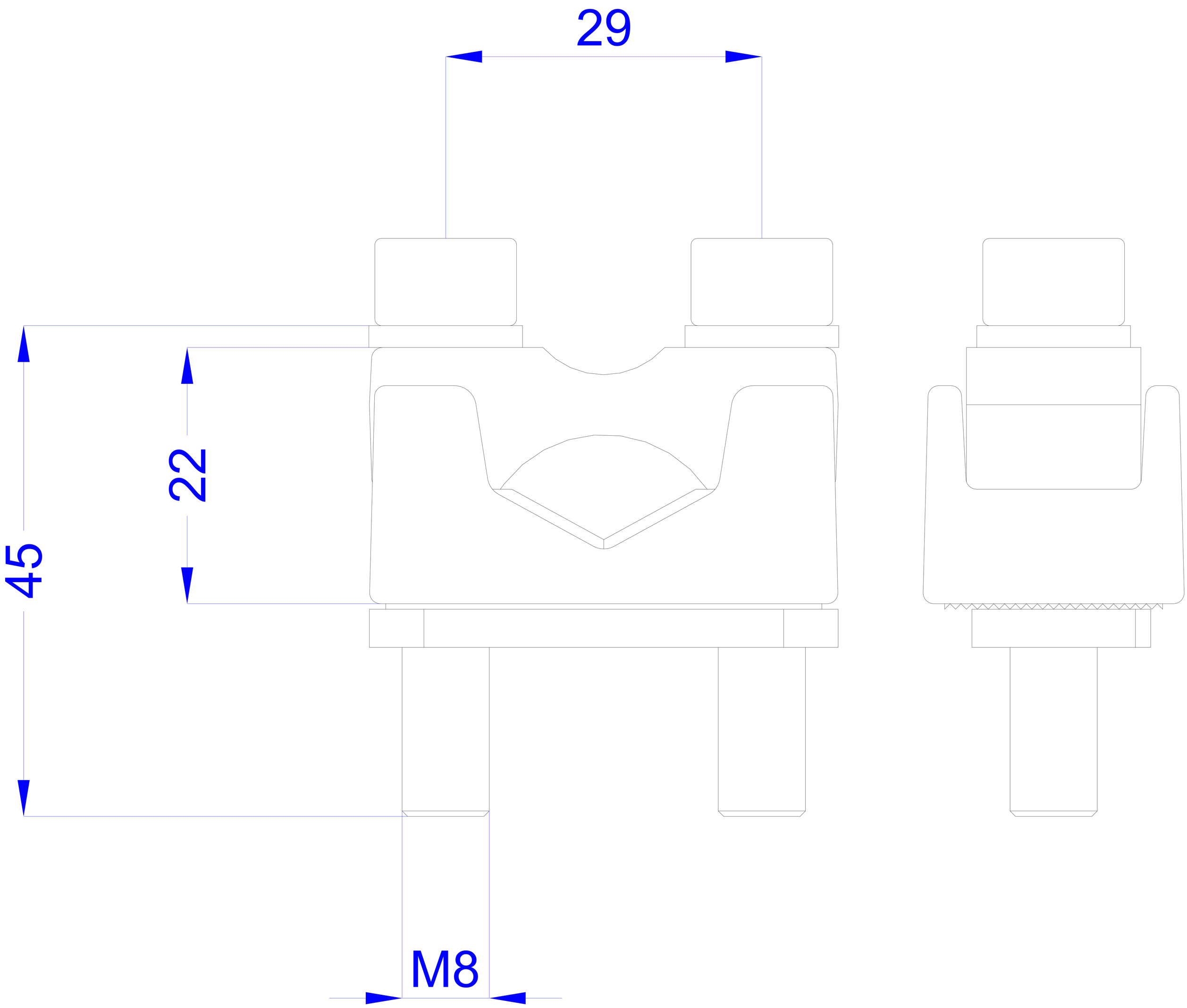
29
22
45
M8

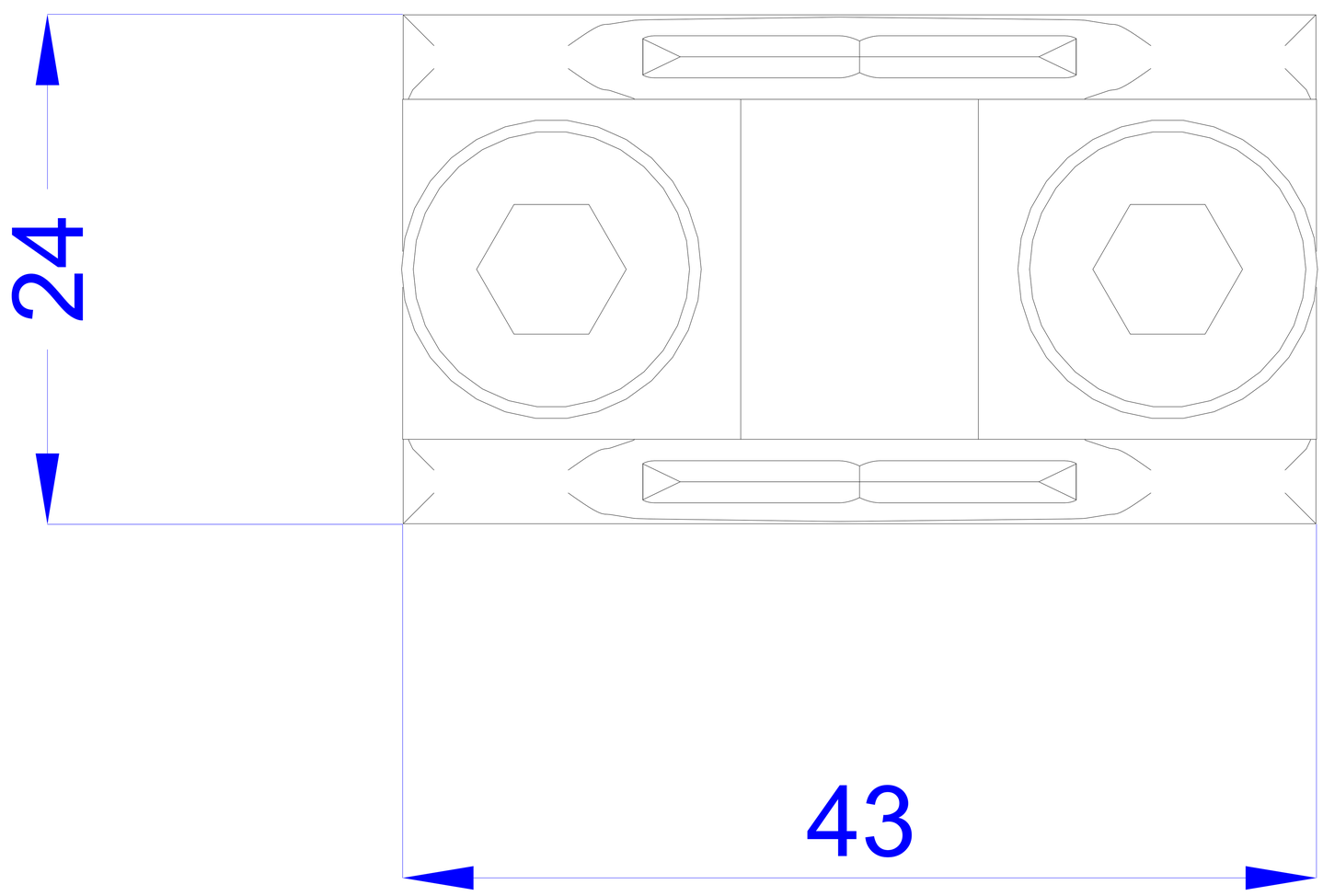
24
43