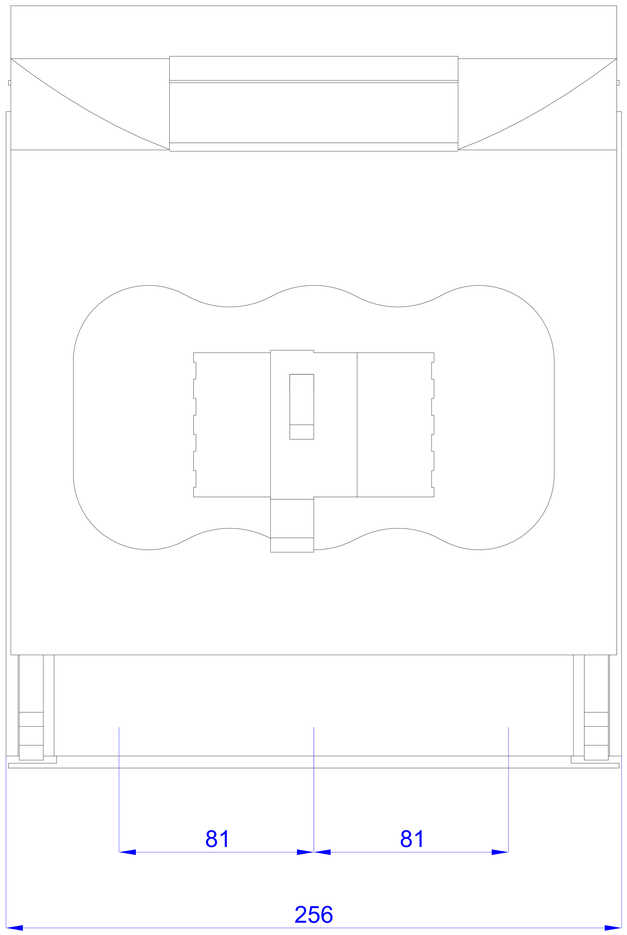
81
81
256

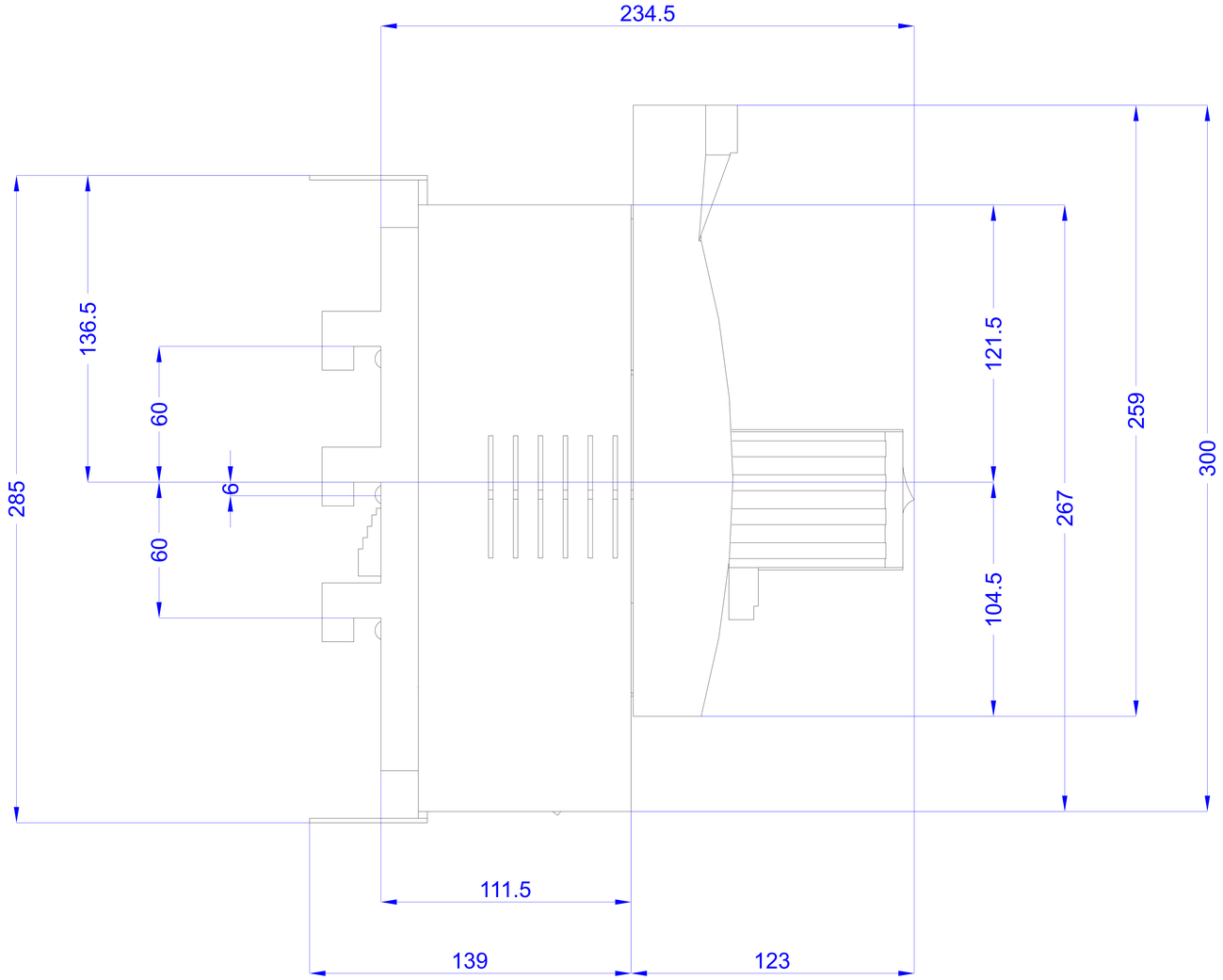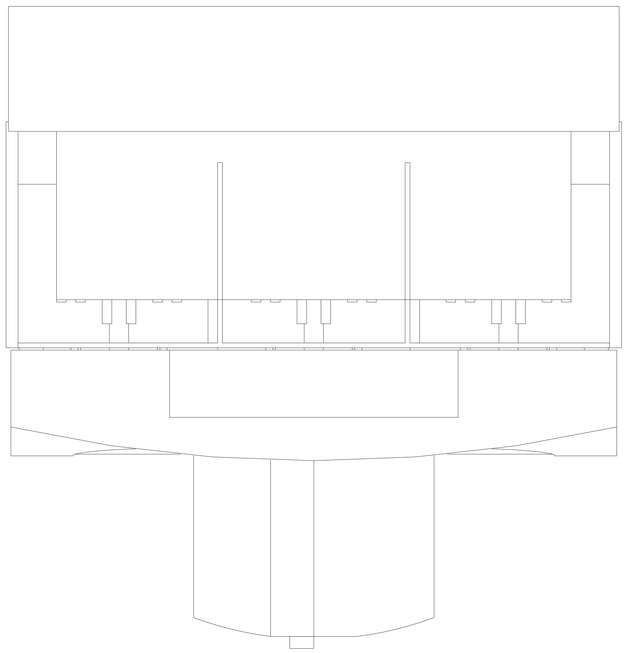
234.5
136.5
60
6
60
285
121.5
104.5
267
259
300
111.5
139
123