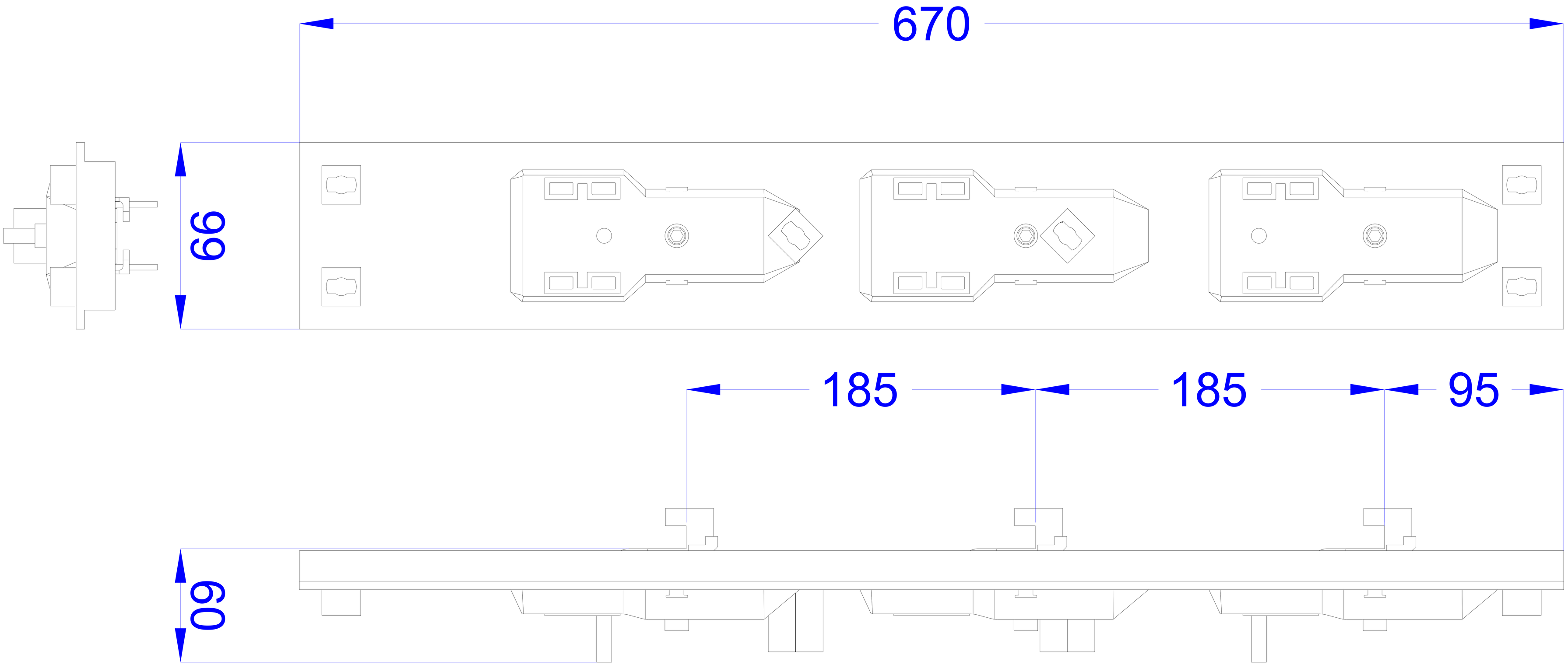
670
66
185
185
95
60