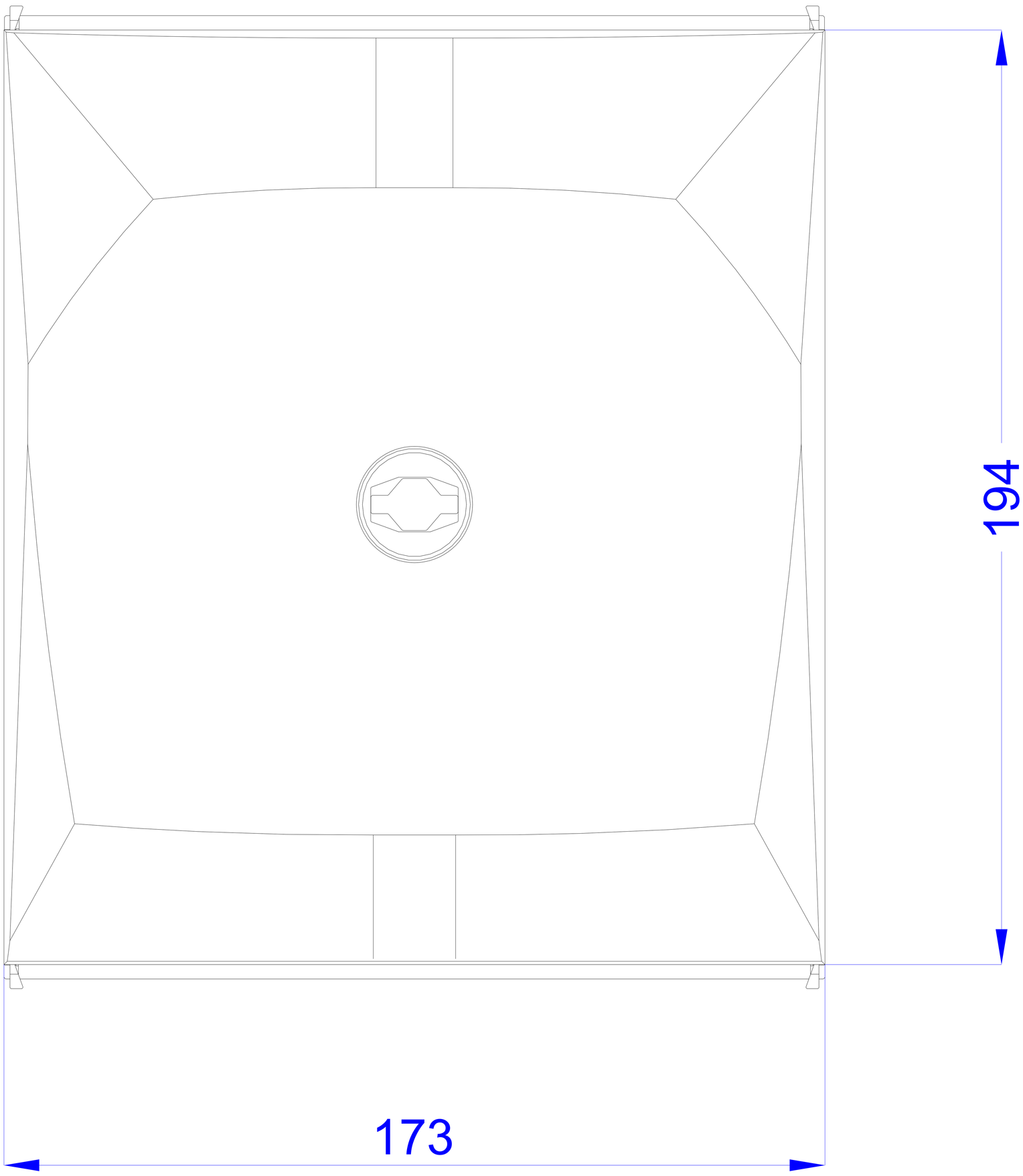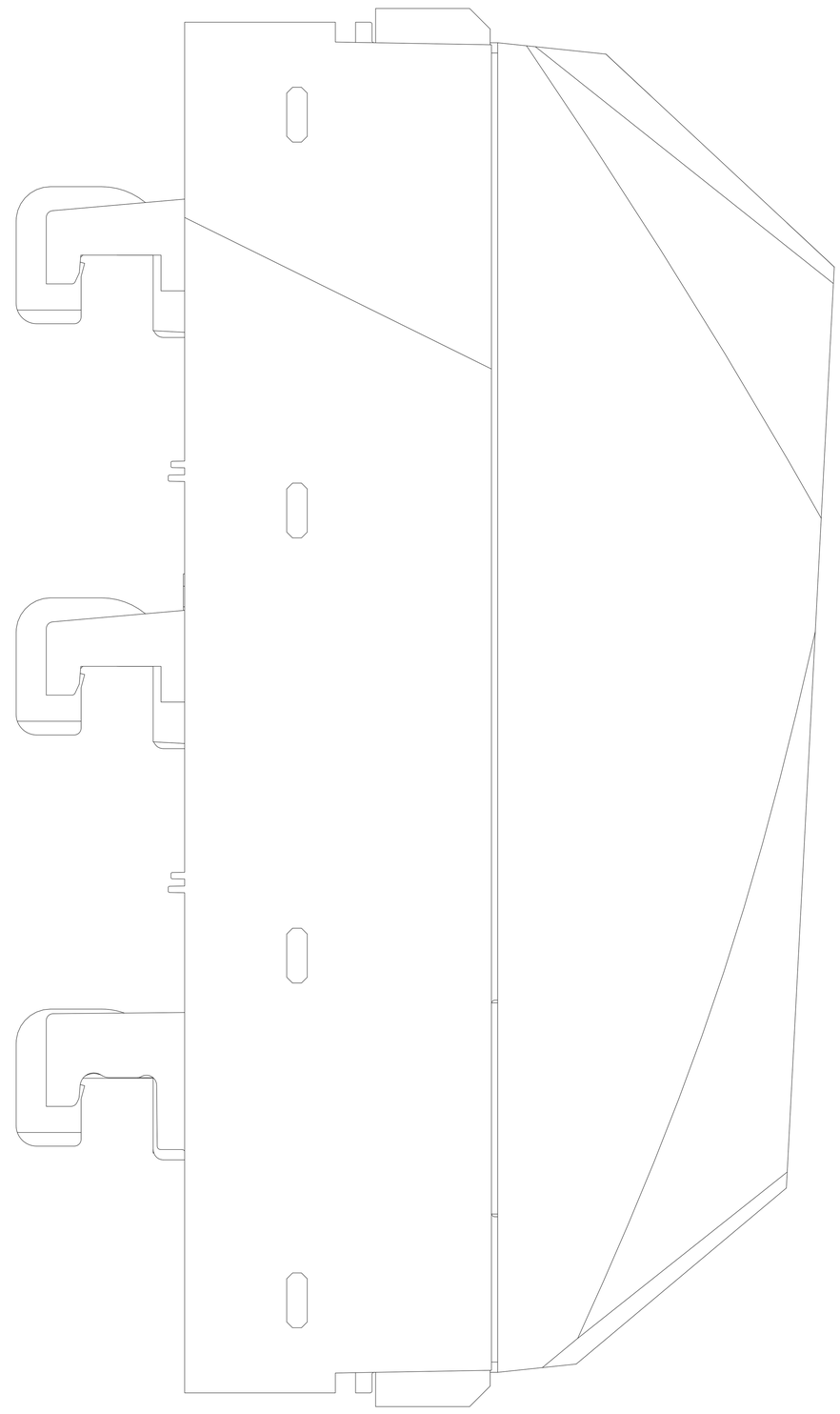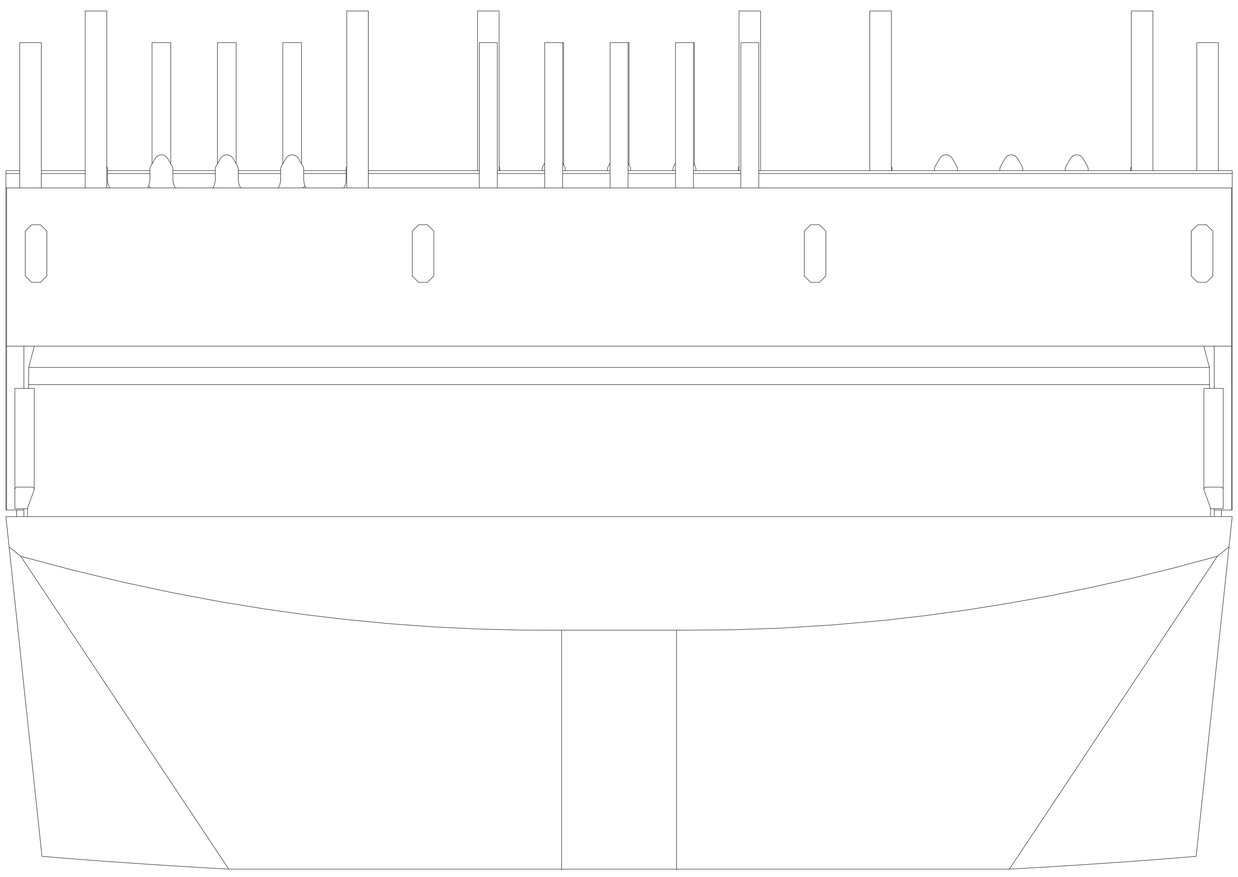
194
173