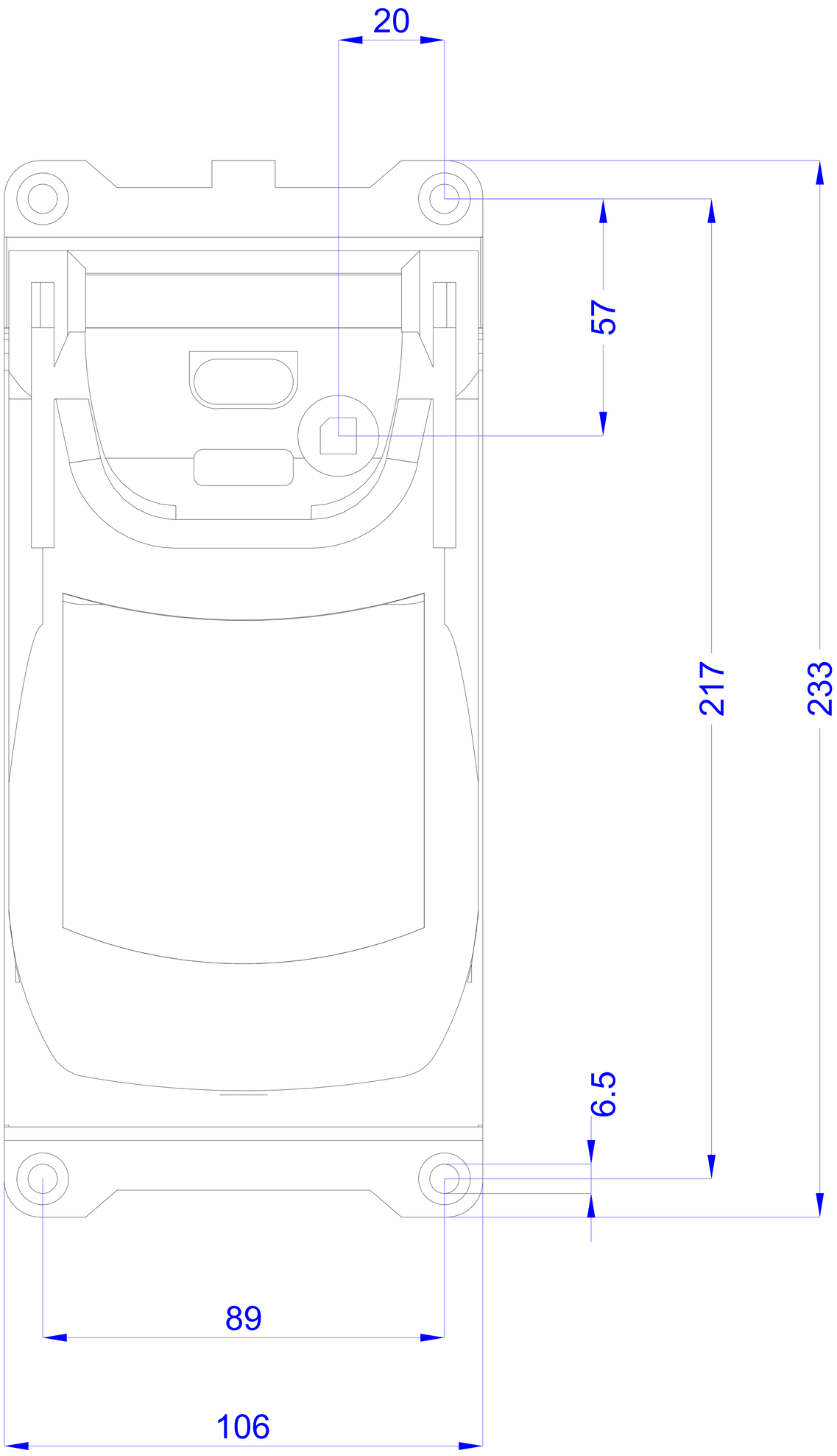
20
57
217
233
6.5
89
106

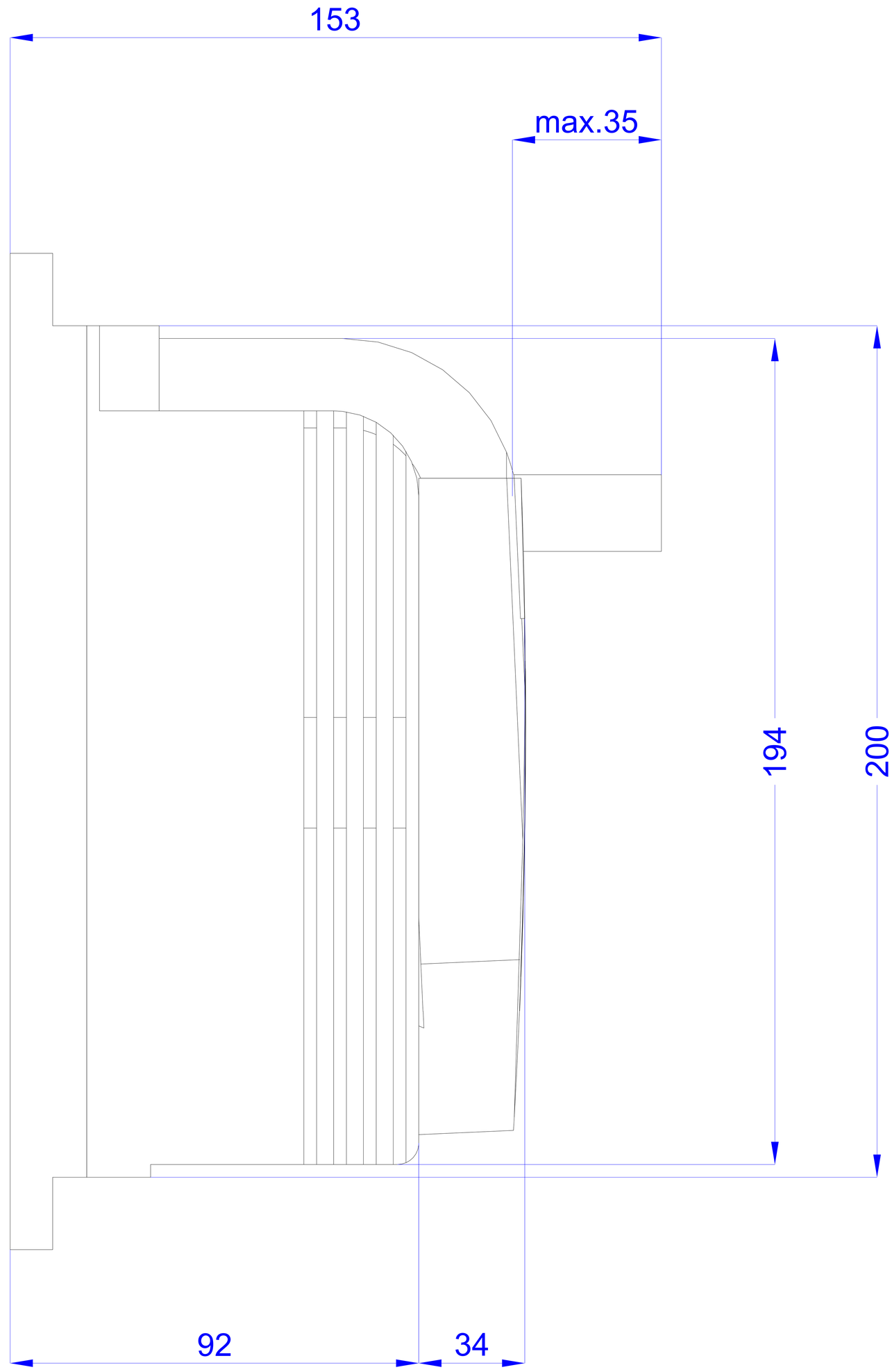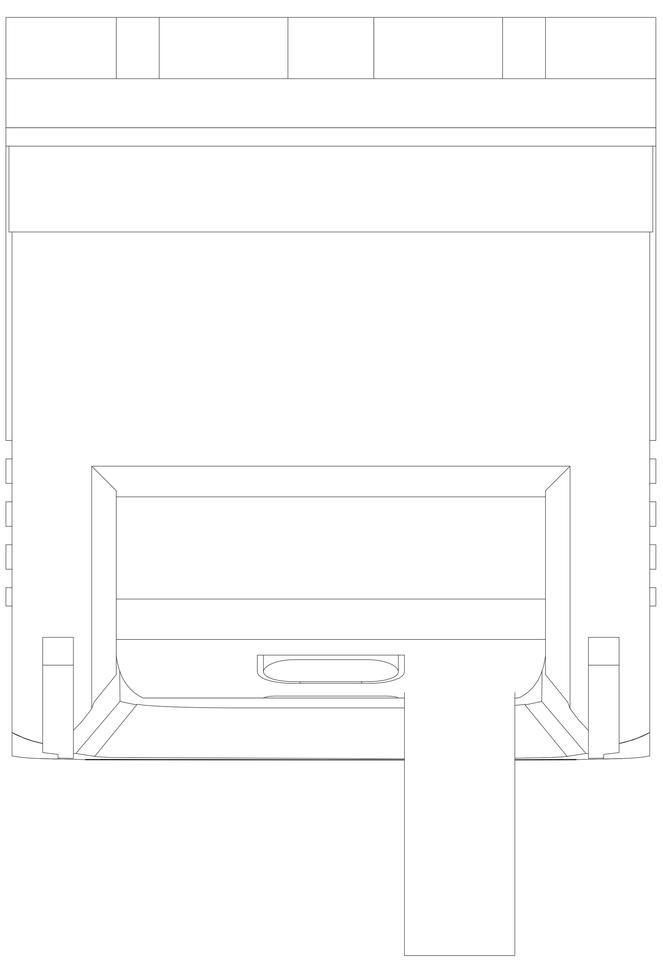
153
max.35
194
200
92
34