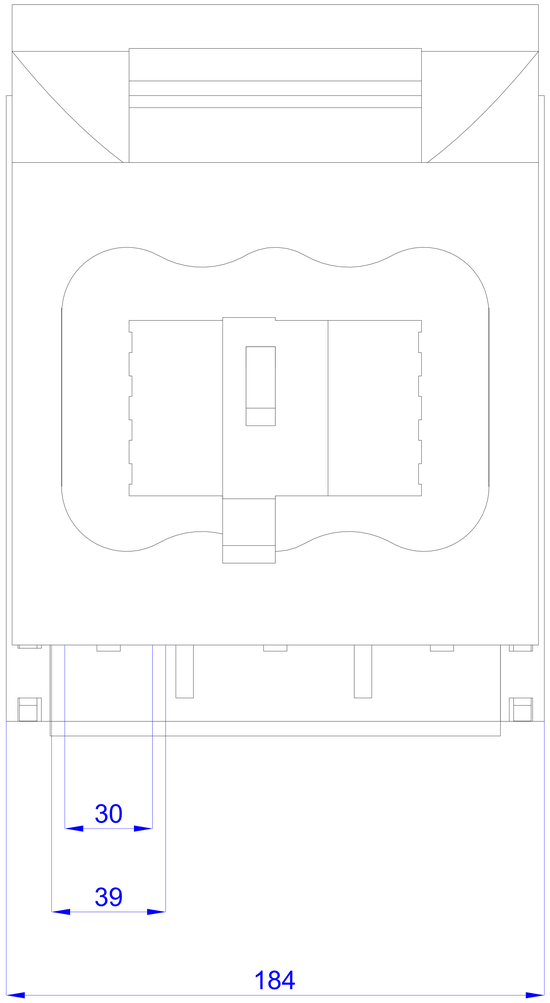
30
39
184

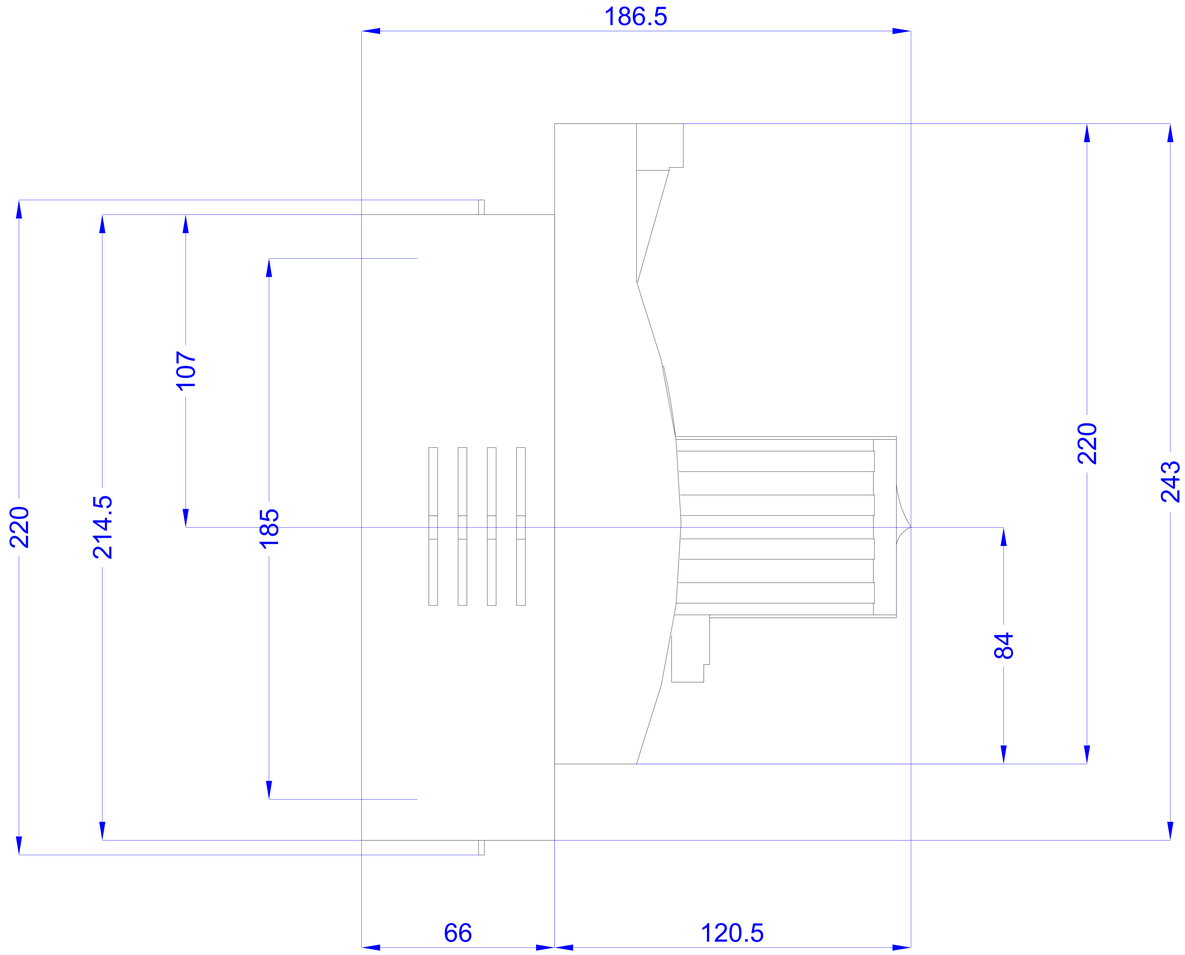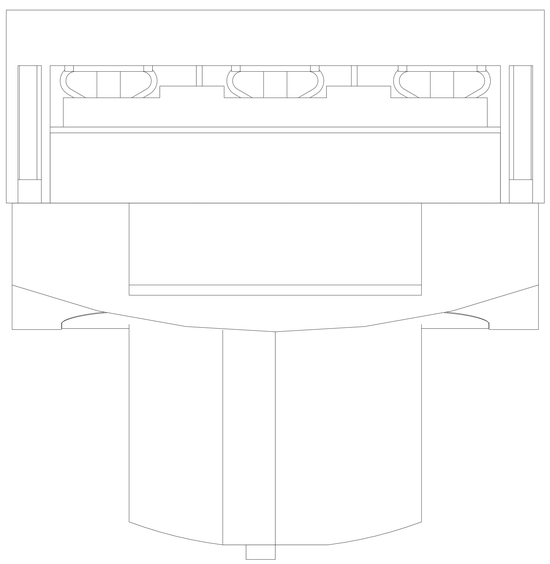
186.5
220
214.5
107
185
84
220
243
66
120.5