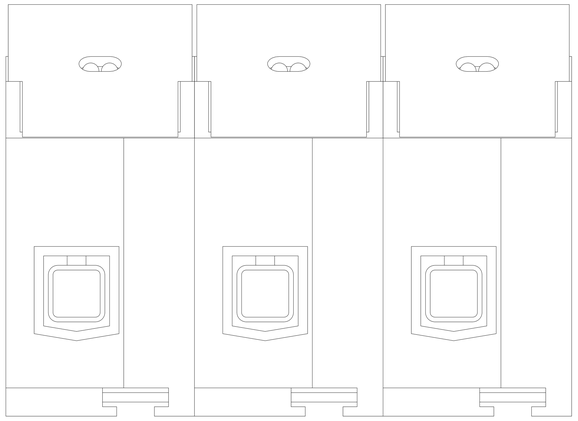

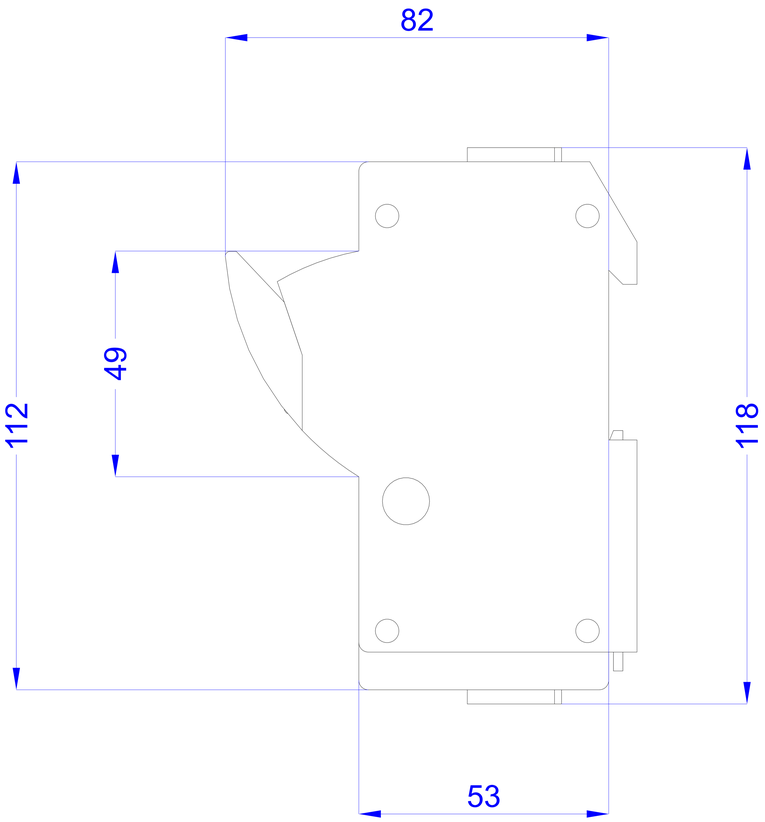
82
112
49
118
53

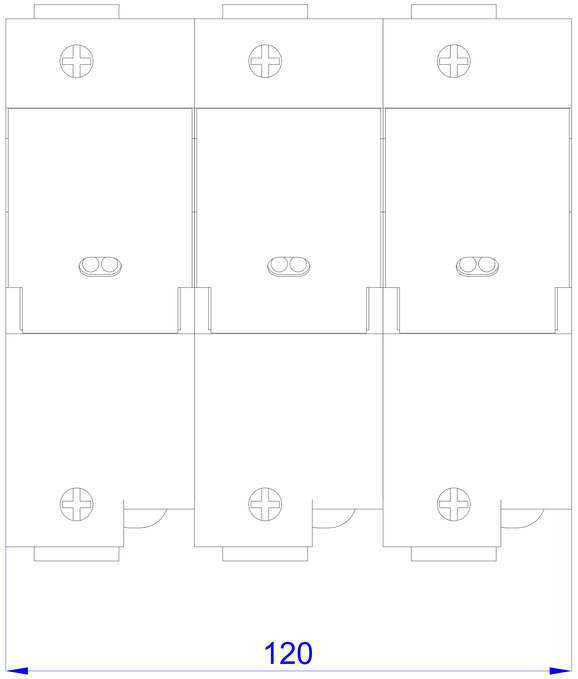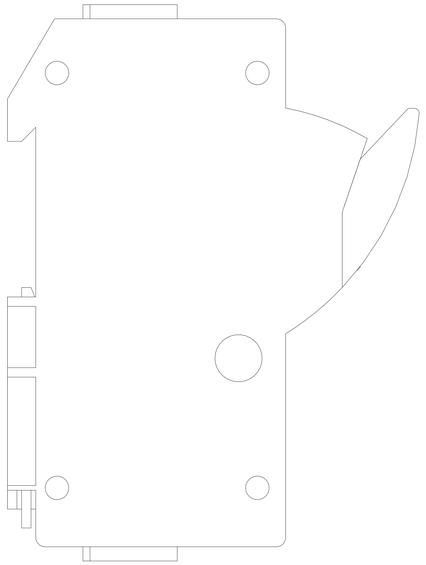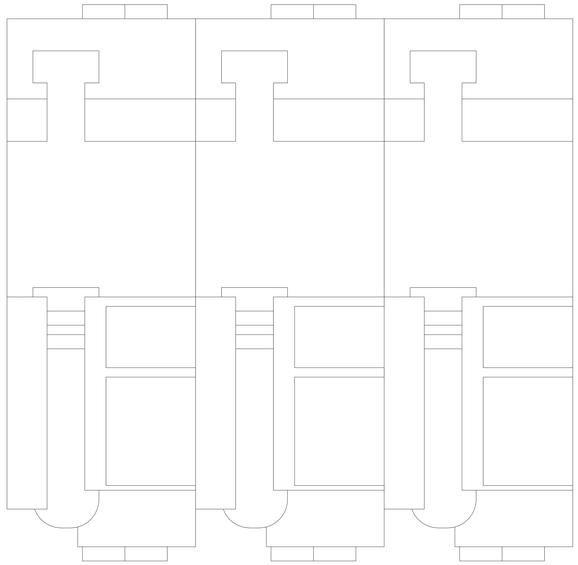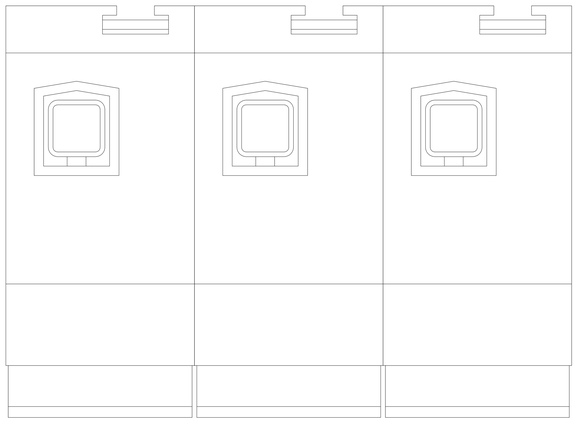
120