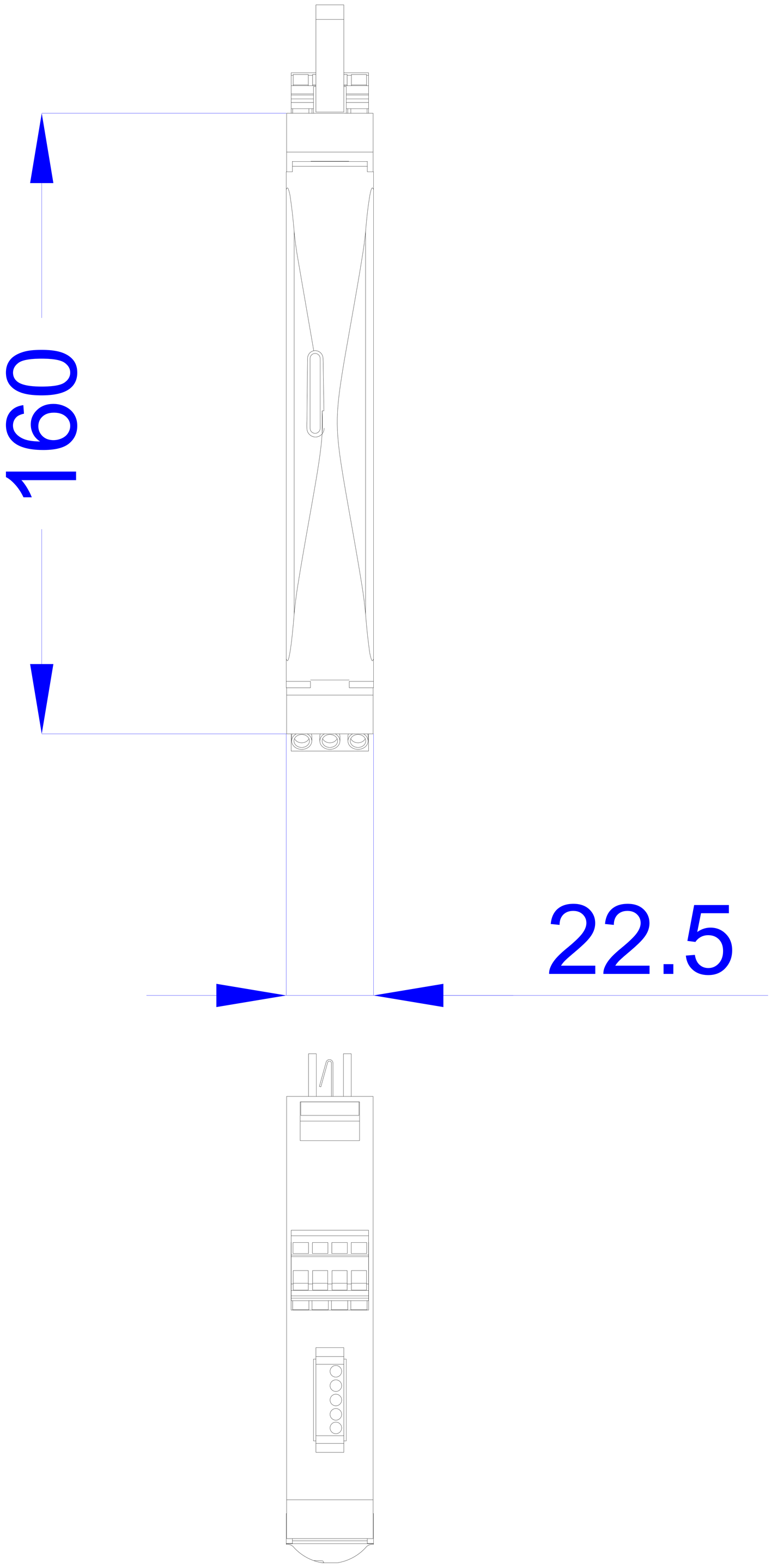
160
22.5

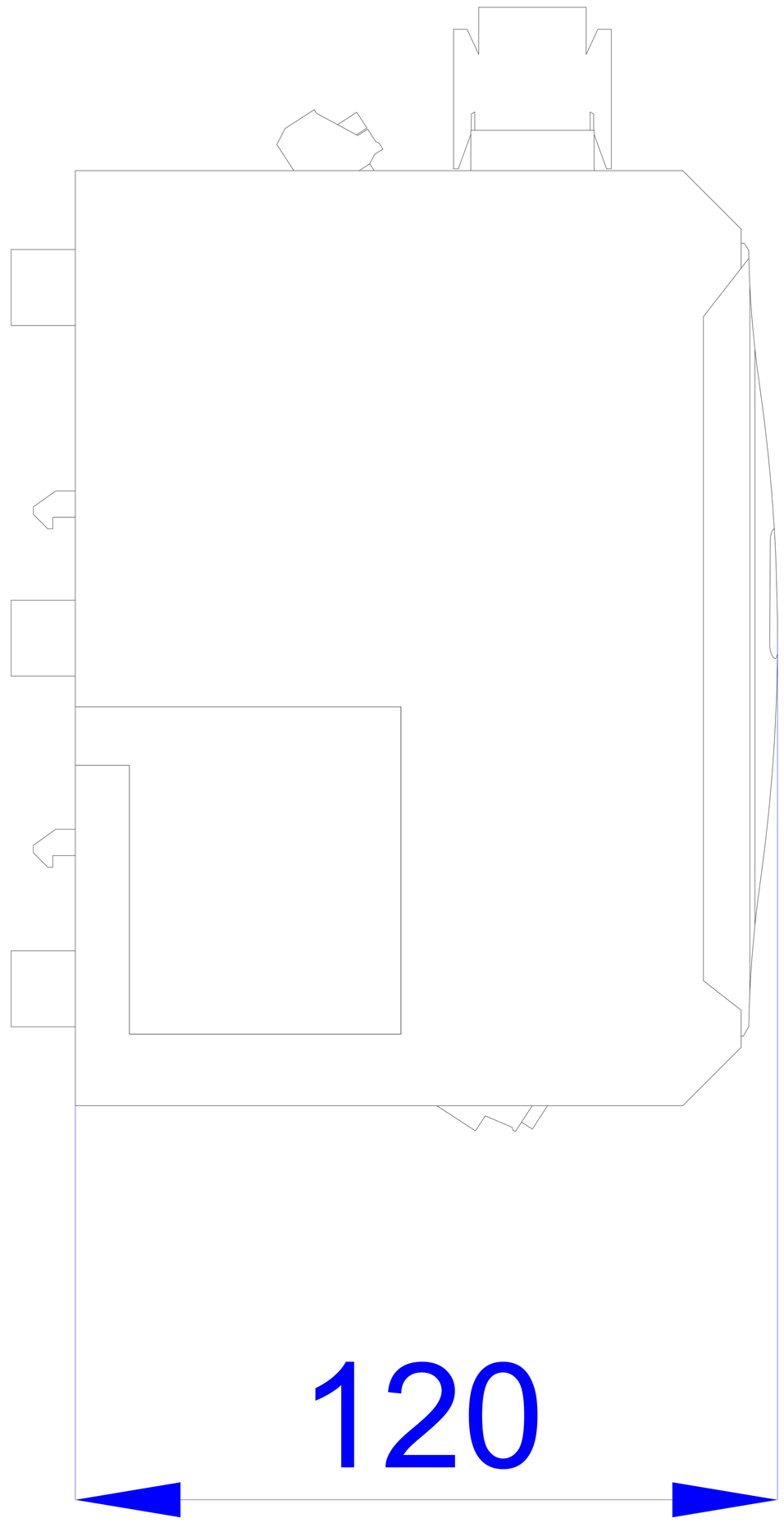
120