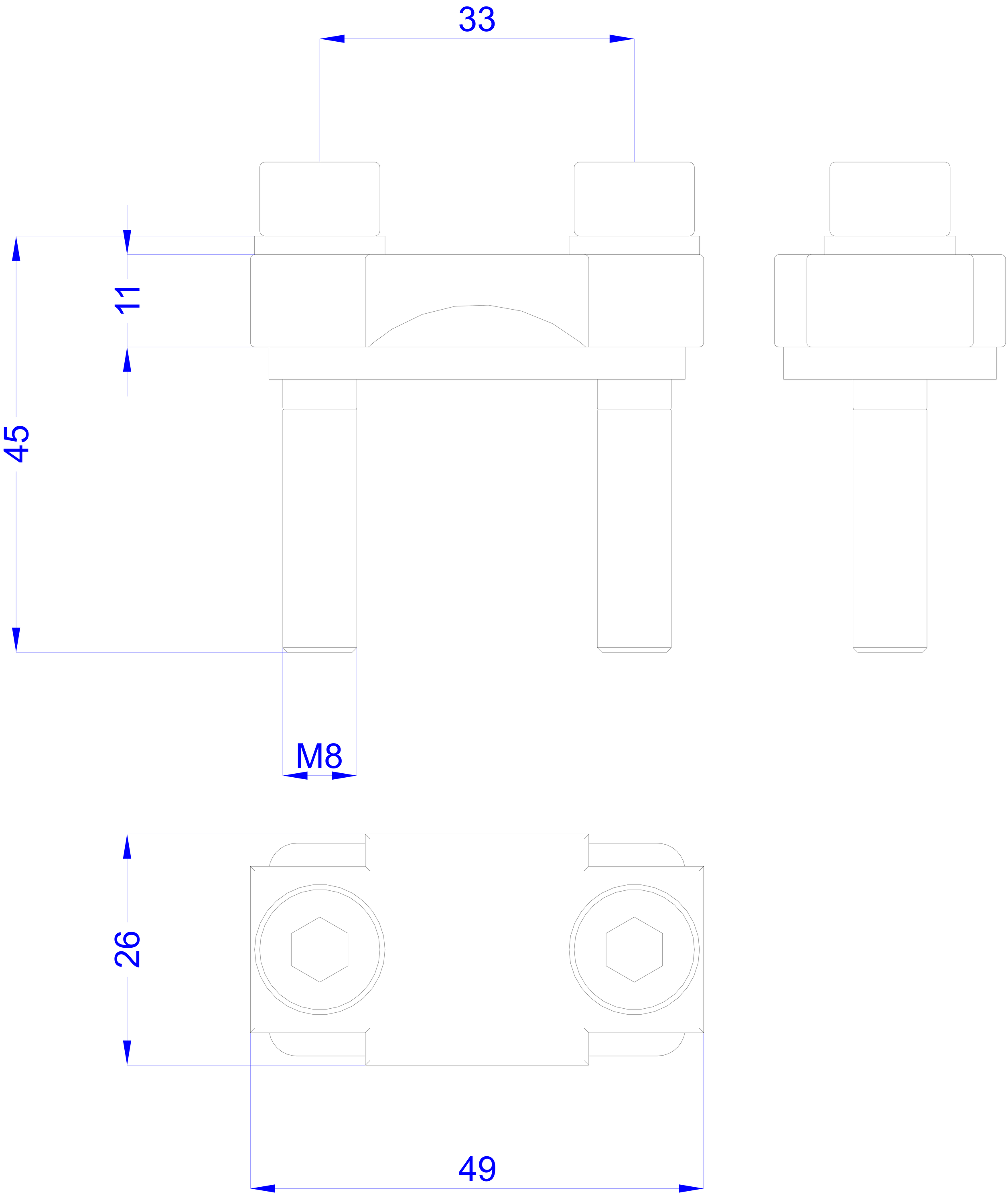
33
11
45
M8
26
49