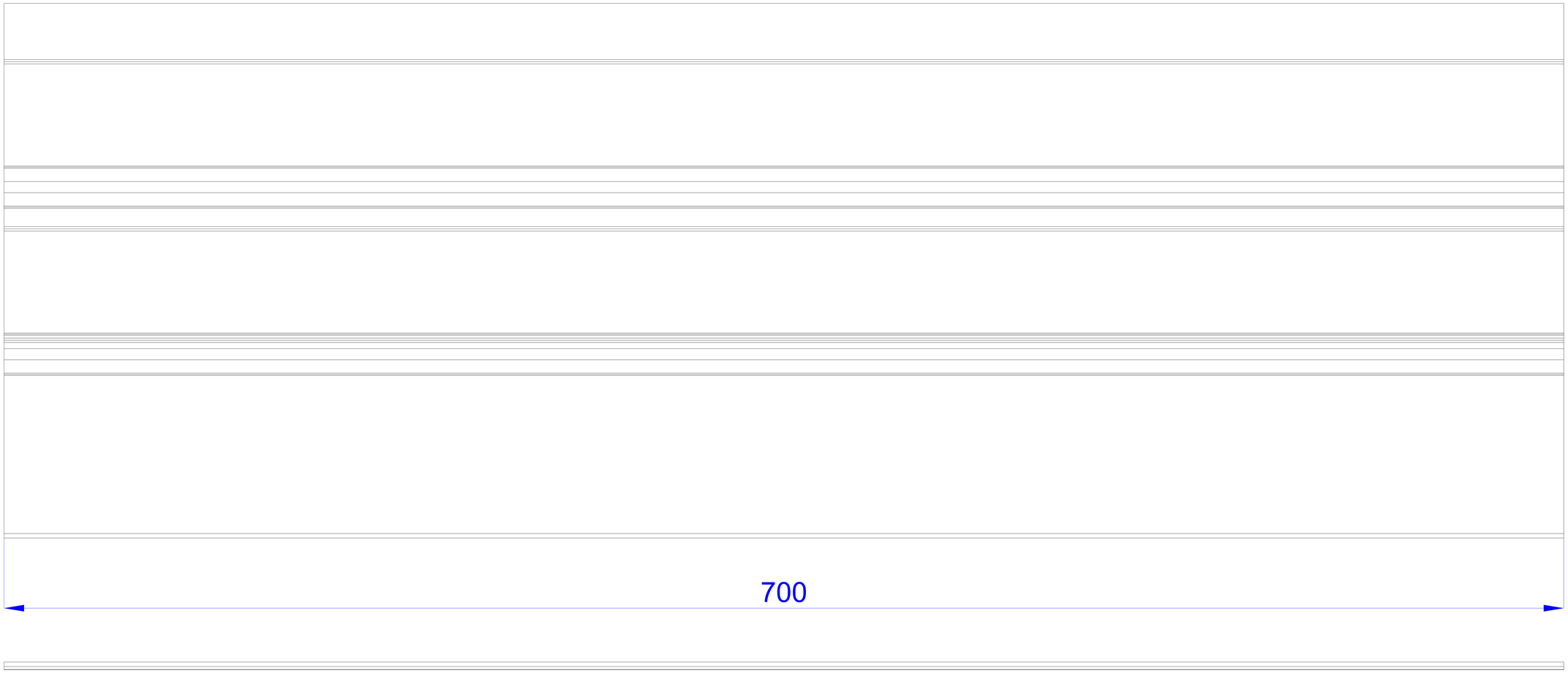
700

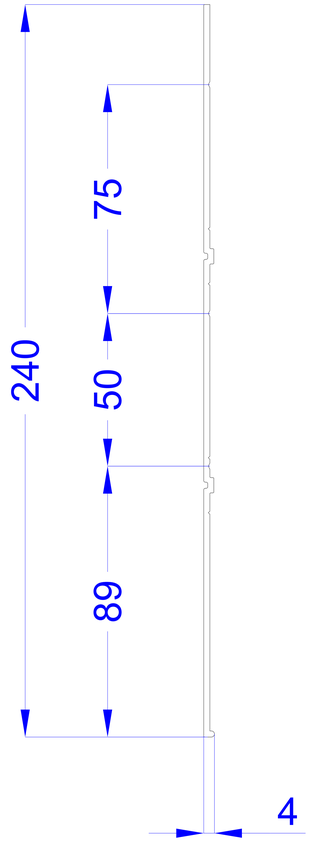
240
75
50
89
4