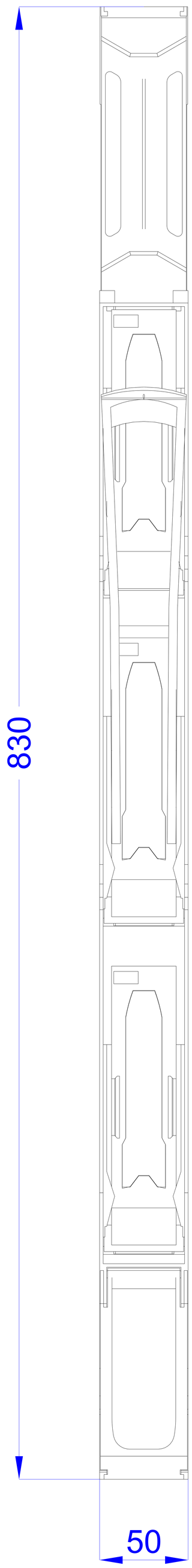
830
50

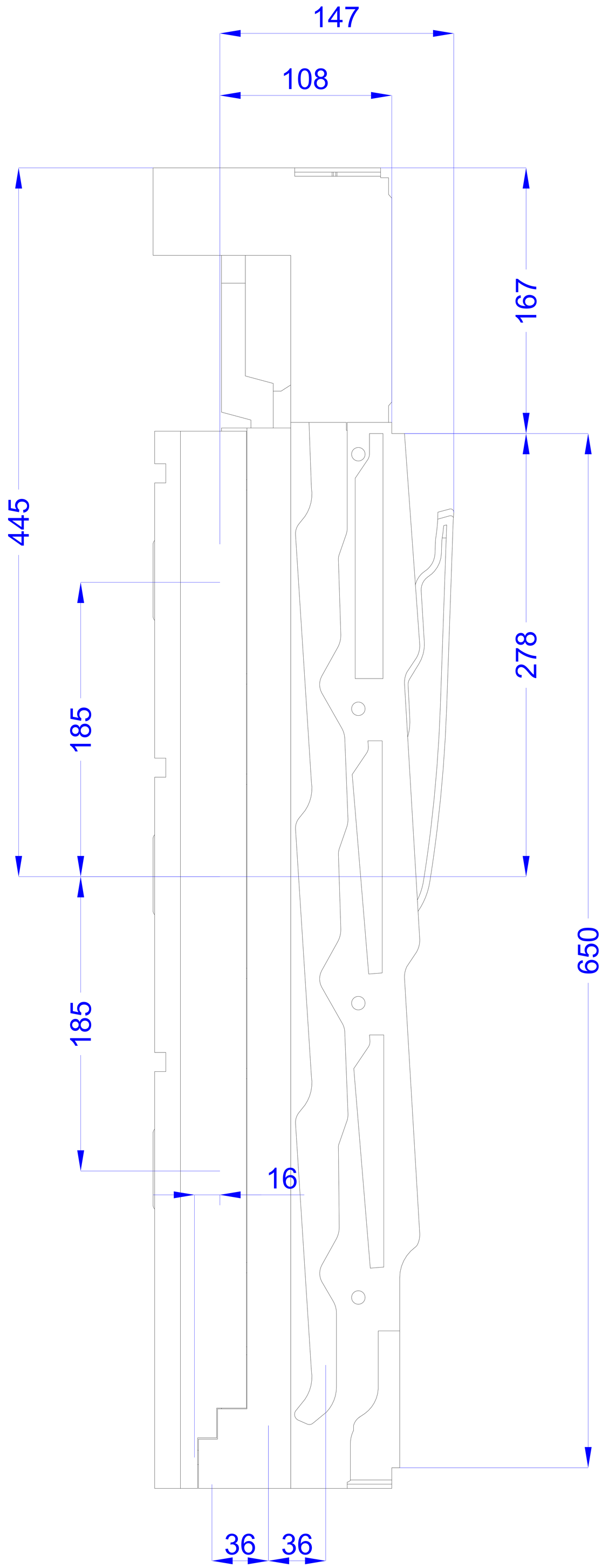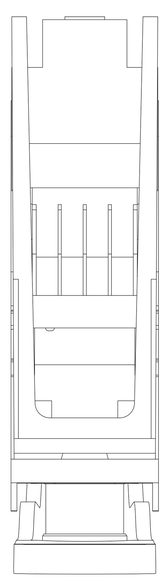
147
108
167
445
278
185
650
185
16
36
36