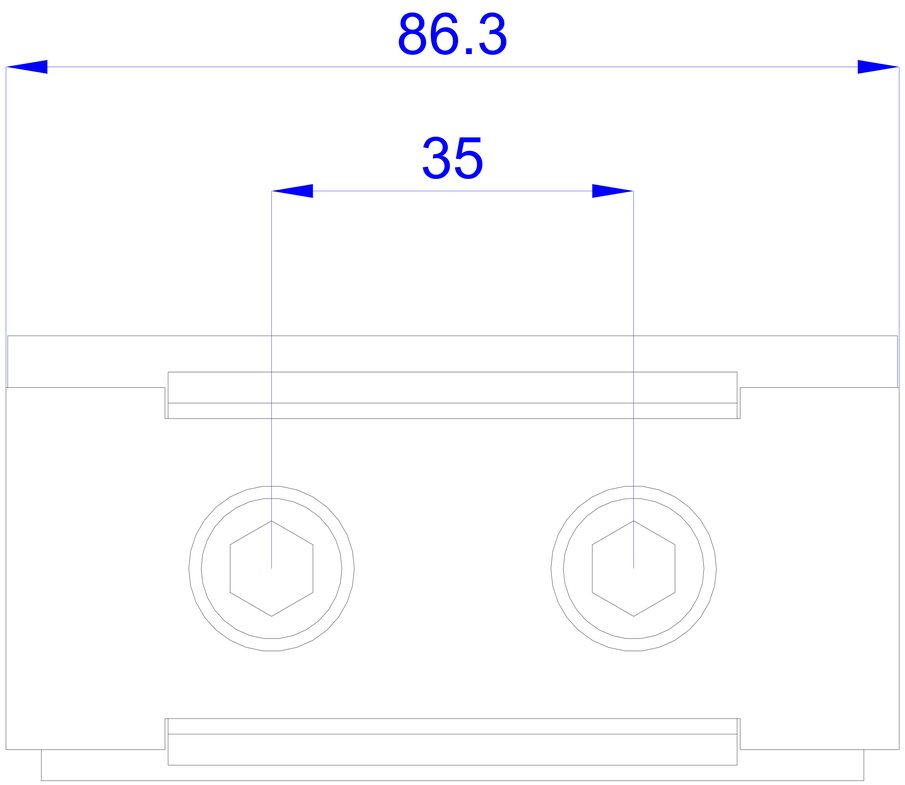
86.3
35

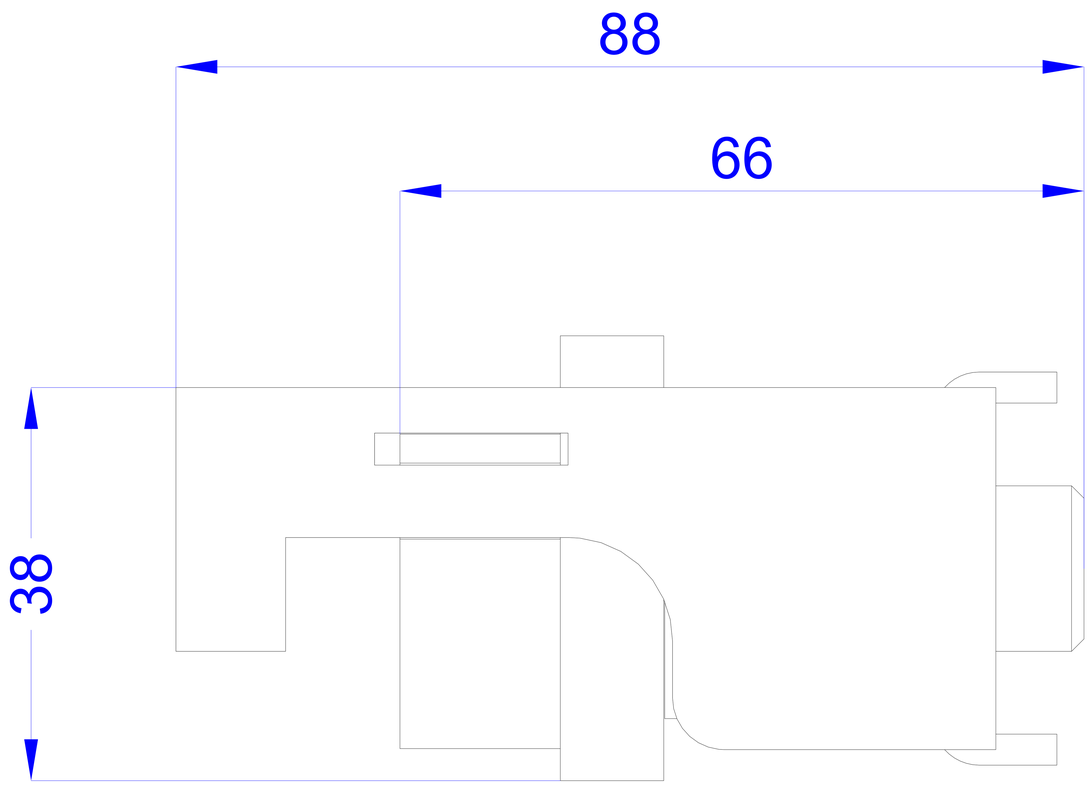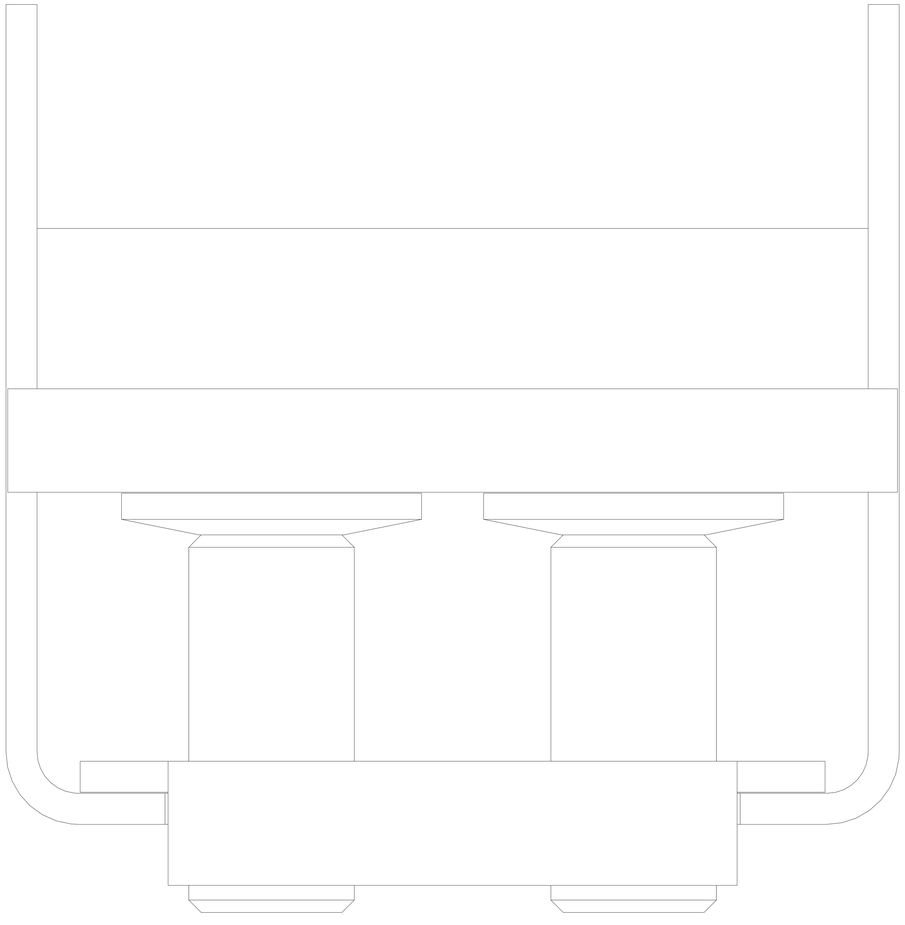
88
66
38