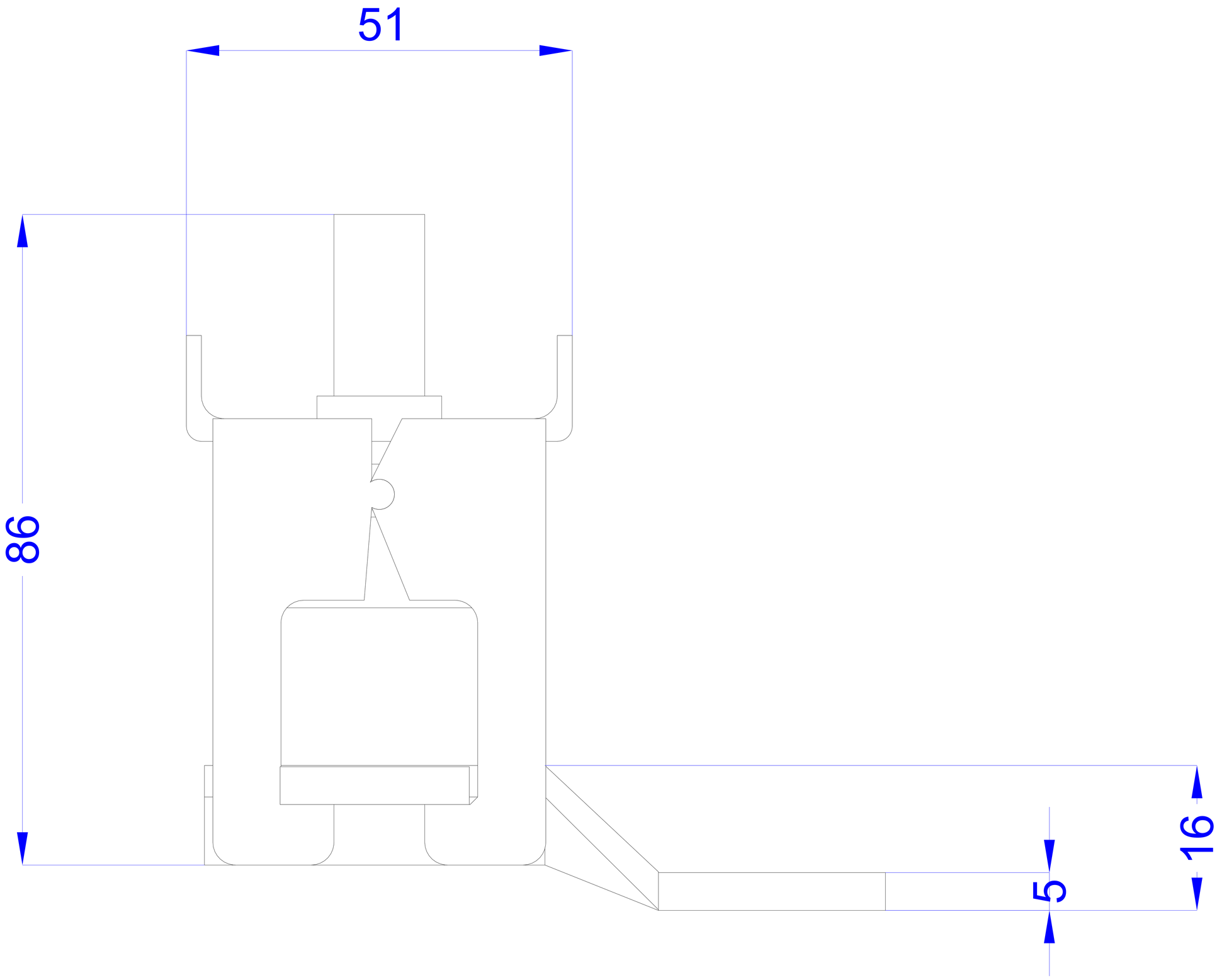
51
86
16
5

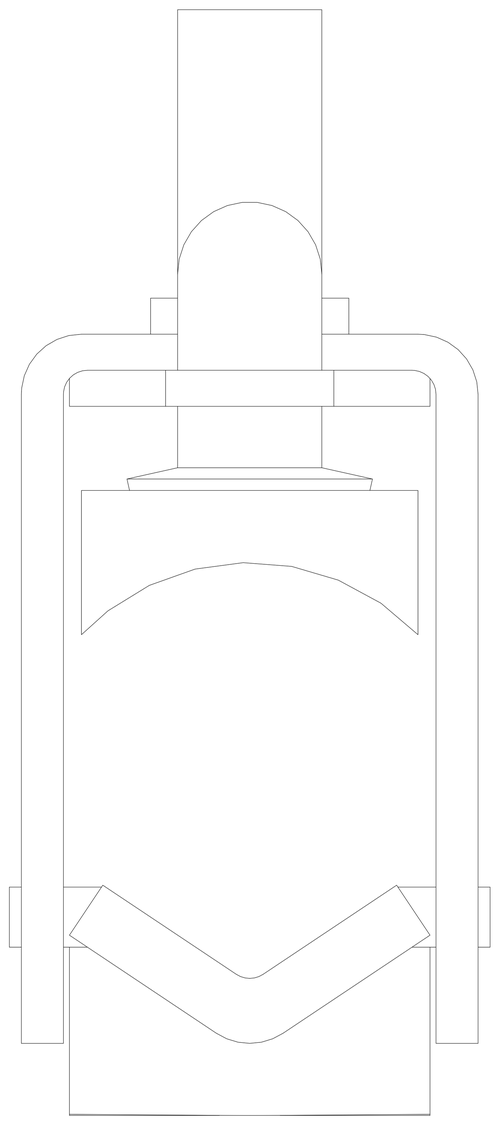

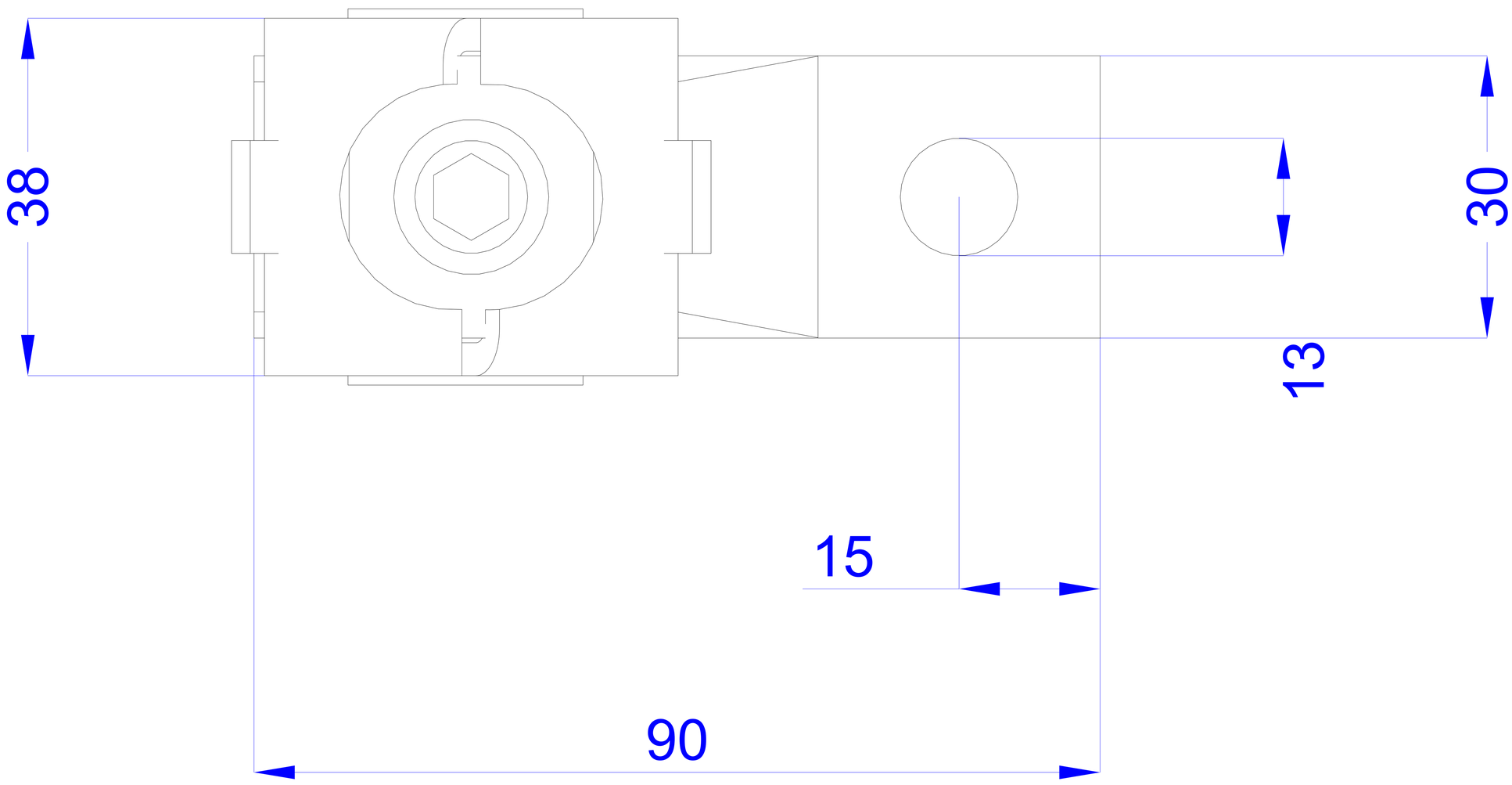
38
30
13
15
90