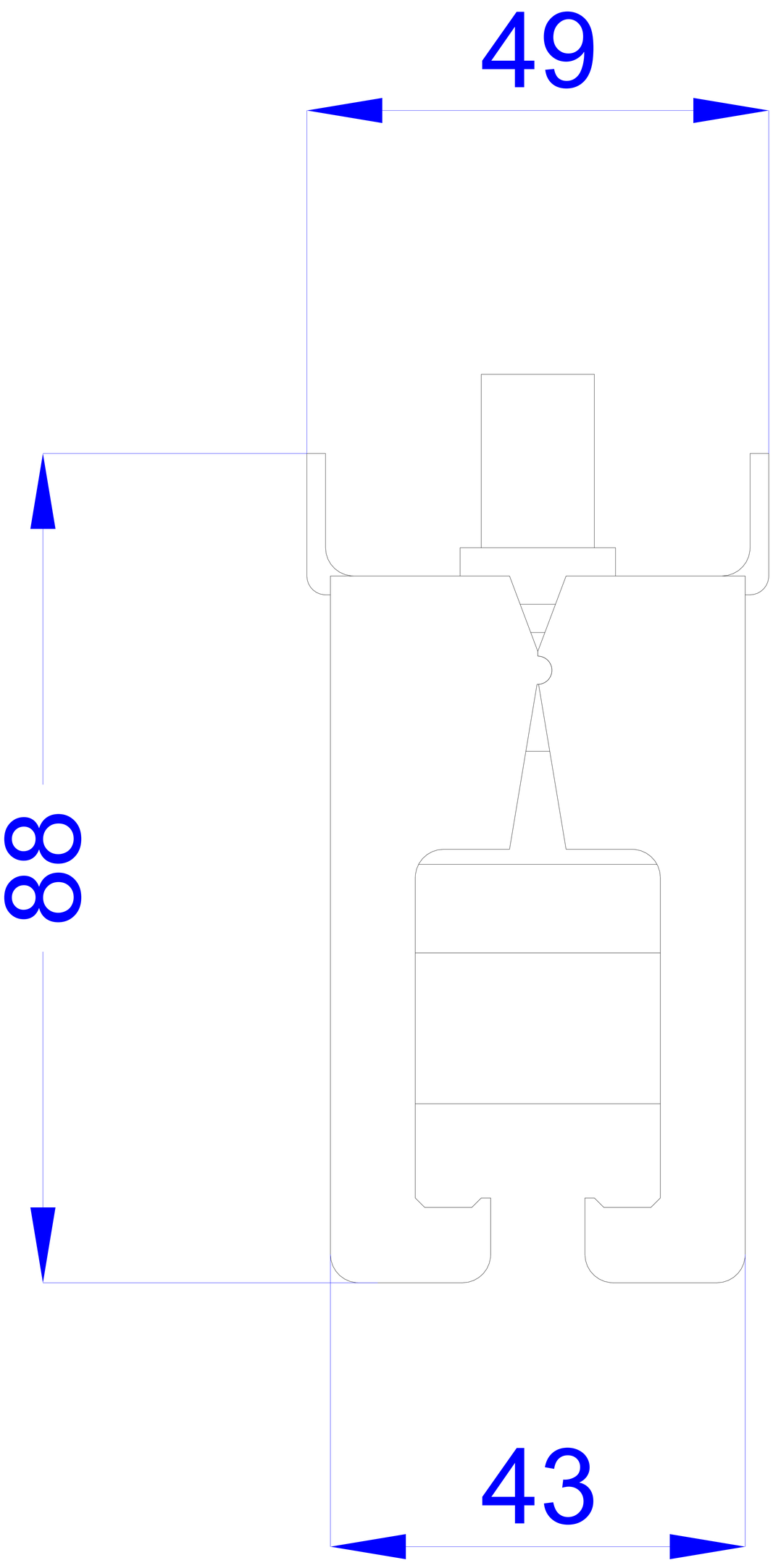
49
88
43

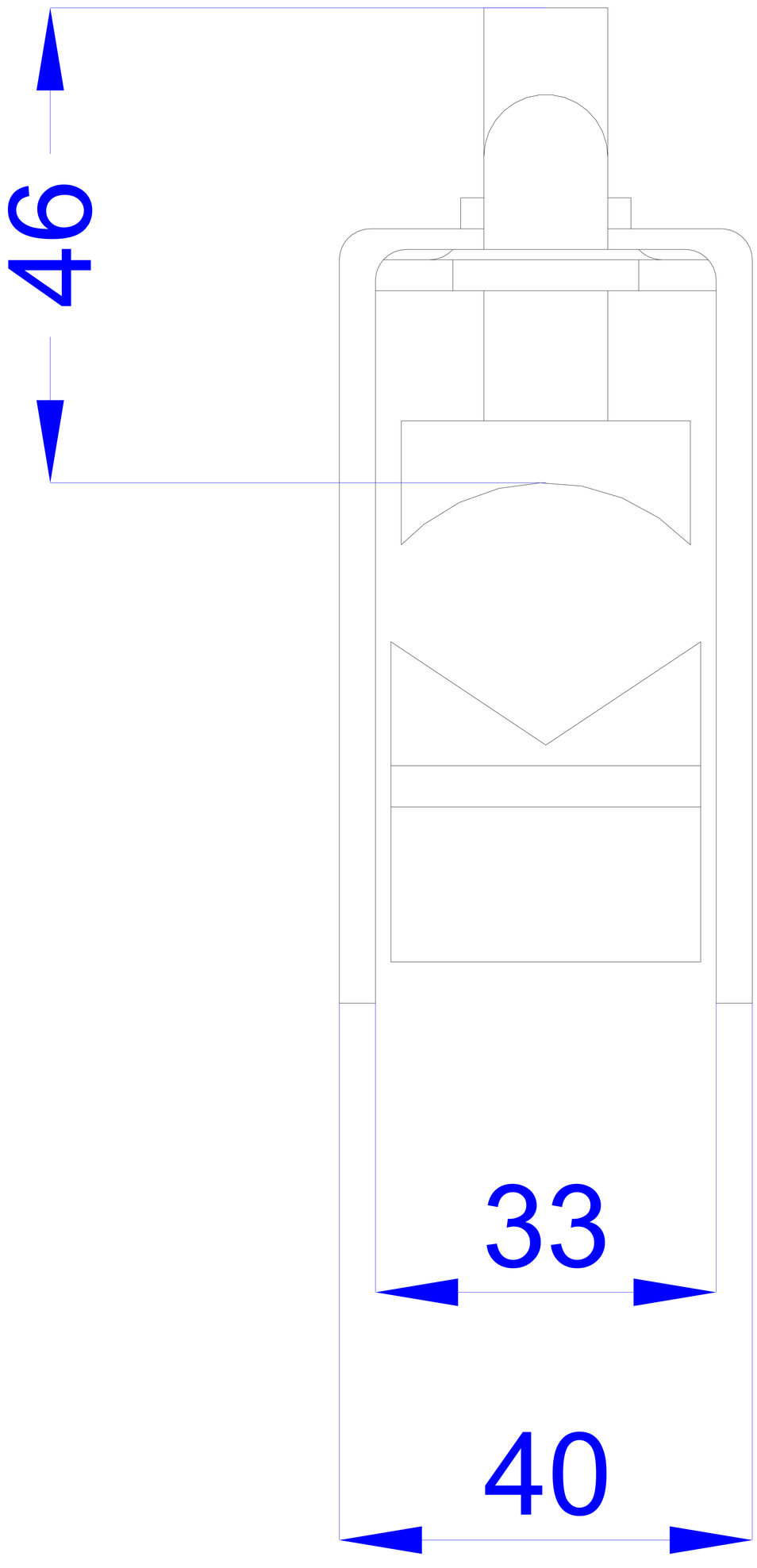
46
33
40

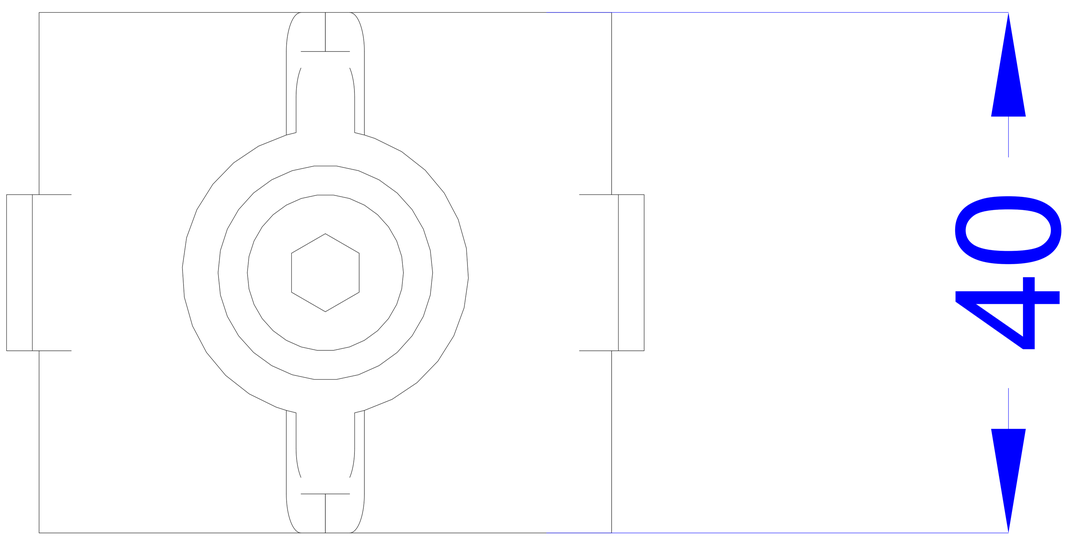
40