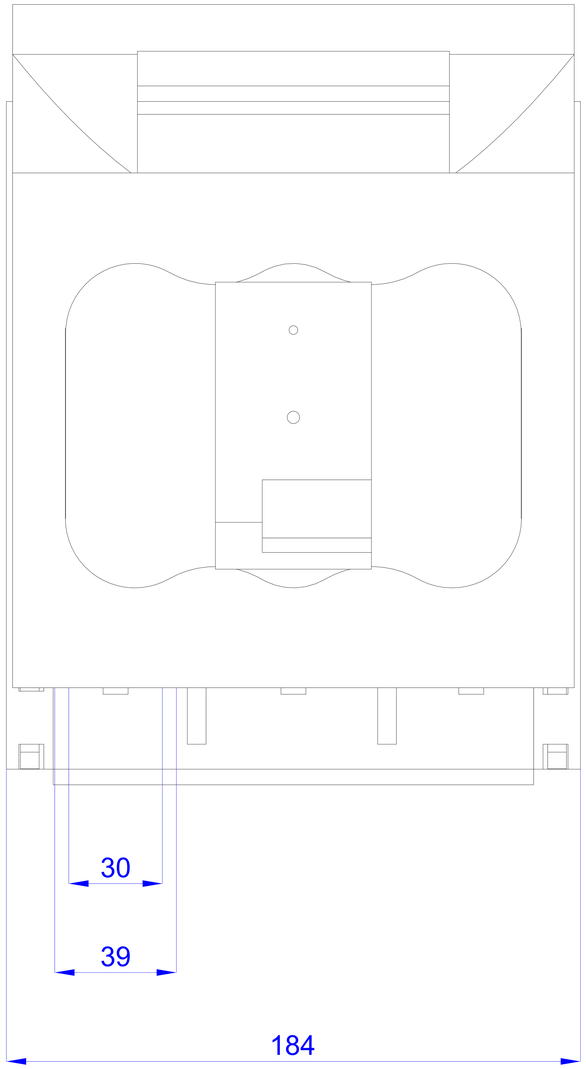
30
39
184

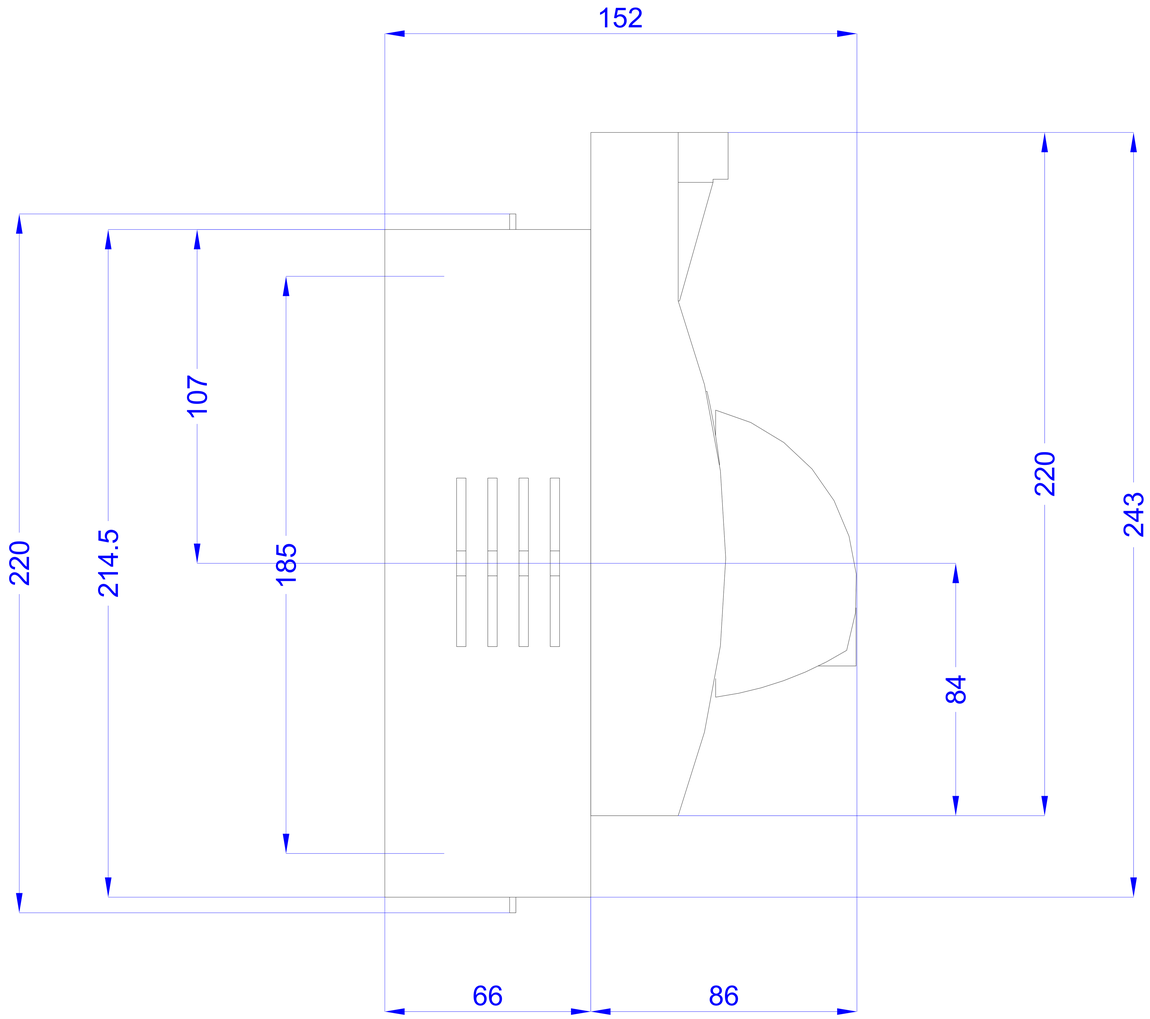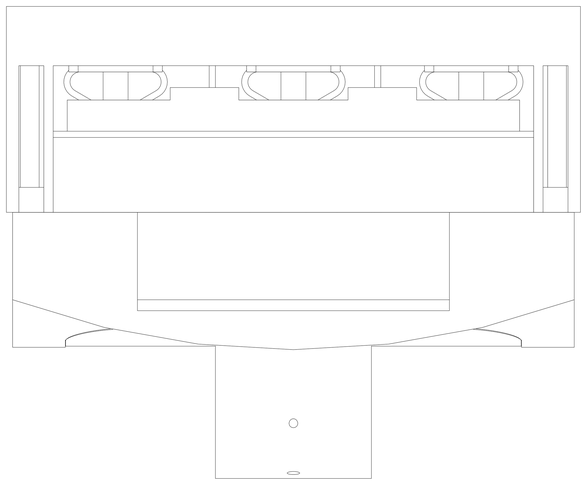
152
220
214.5
107
185
84
220
243
66
86