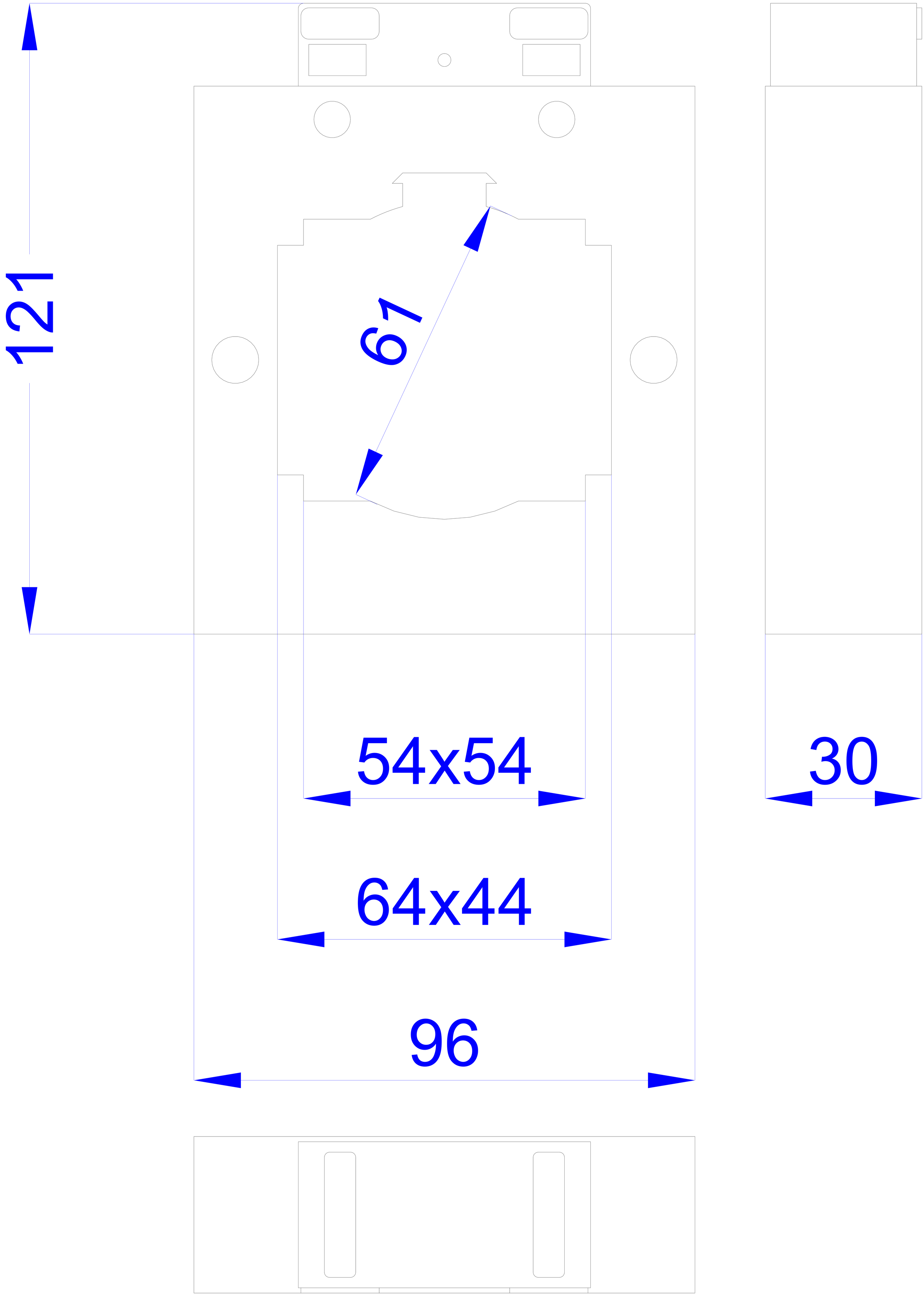
121
61
54x54
30
64x44
96