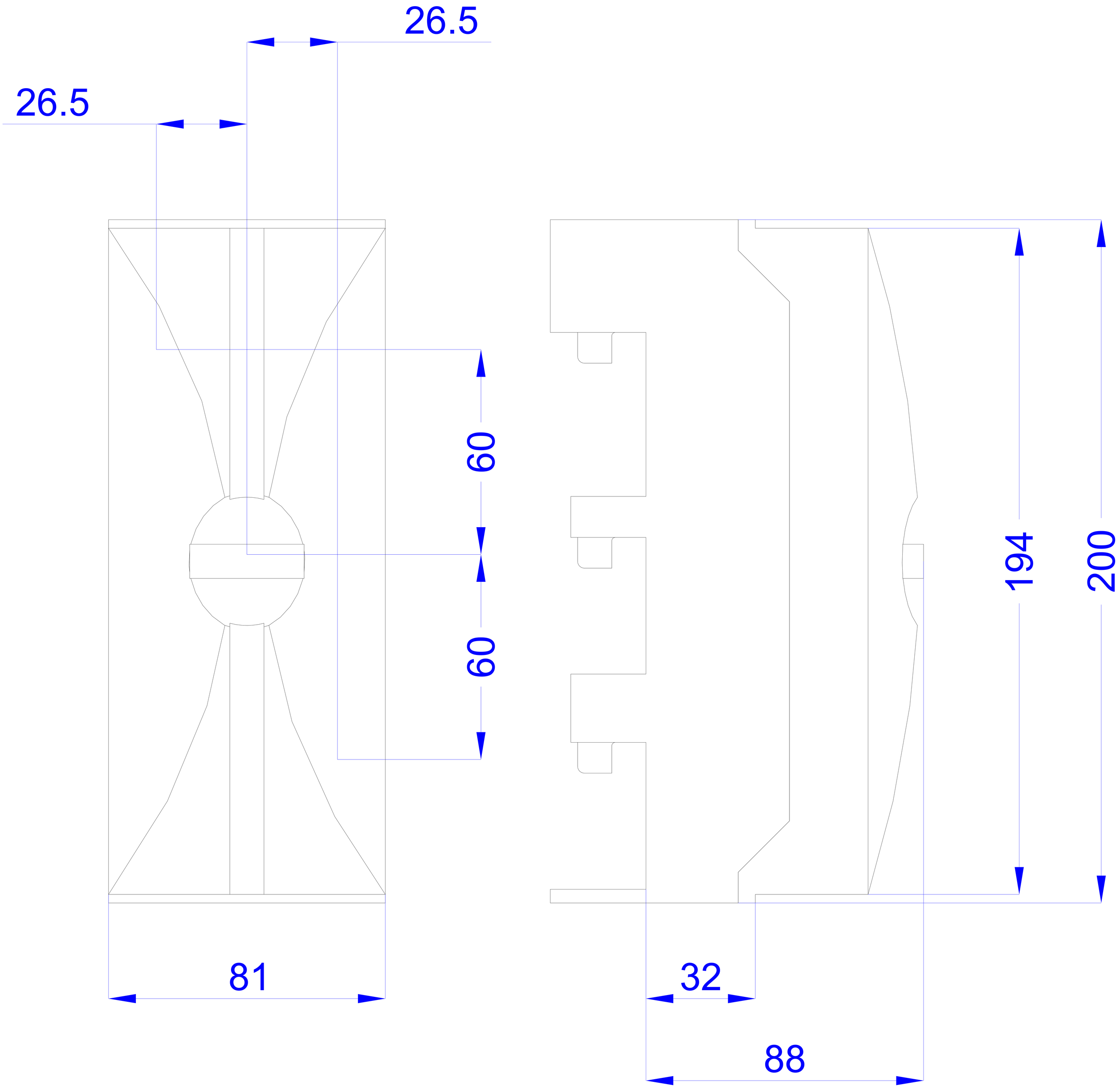
26.5
26.5
60
60
81
32
88
194
200