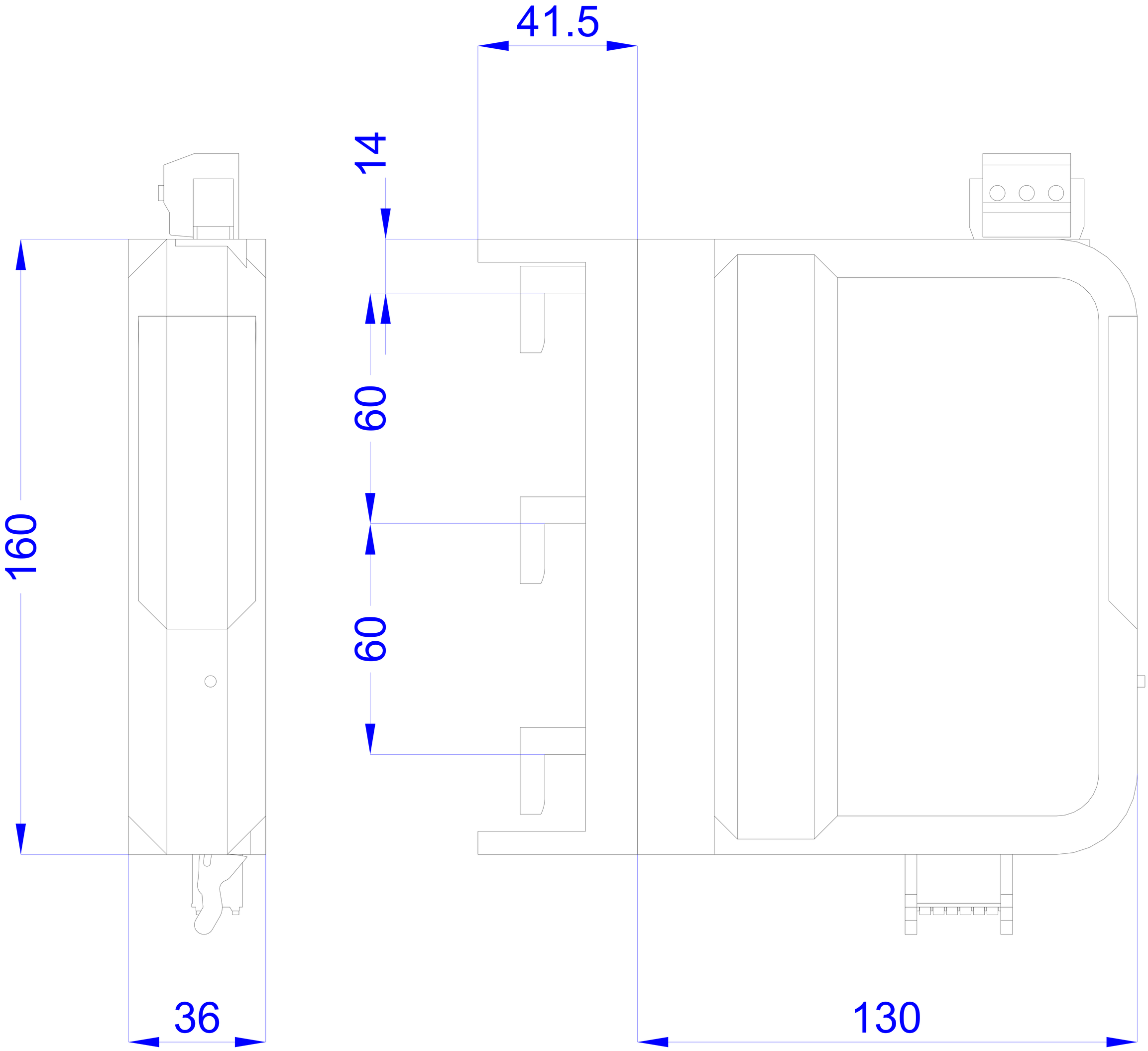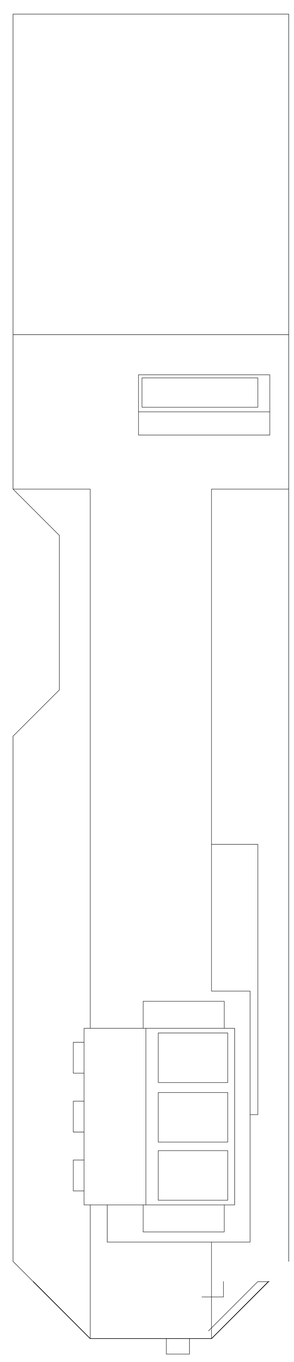
41.5
14
60
60
160
36
130