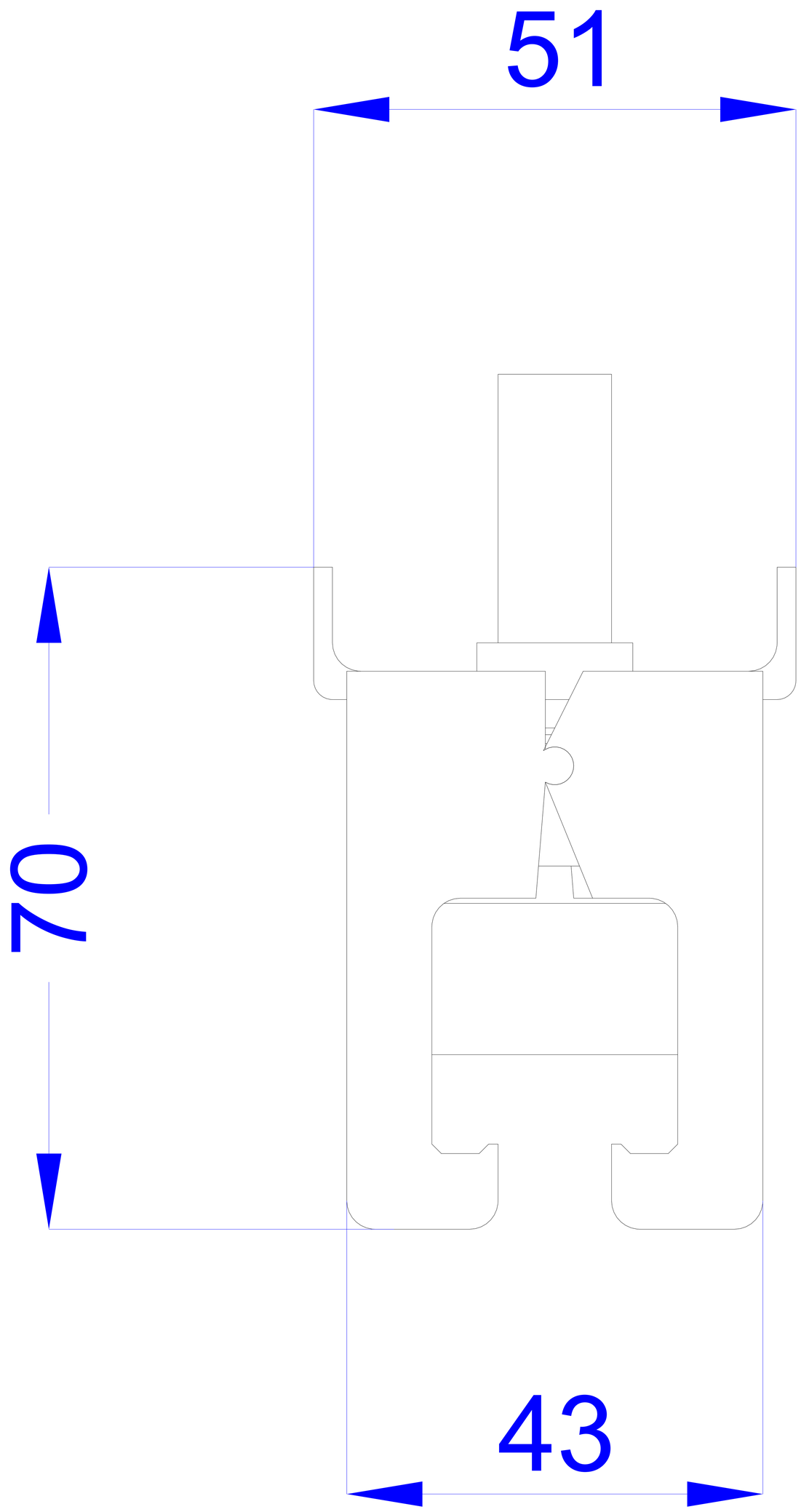
51
70
43

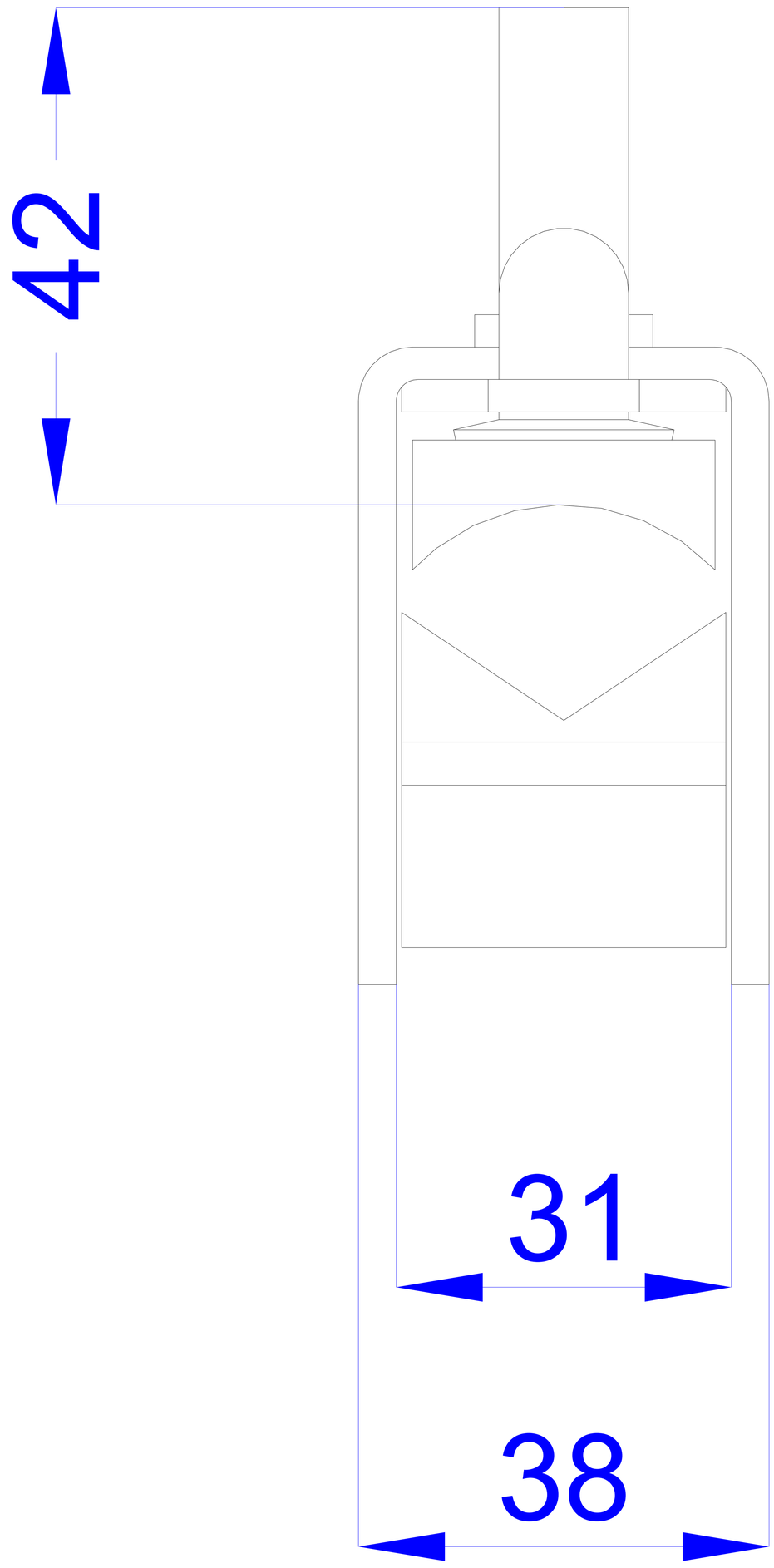
42
31
38

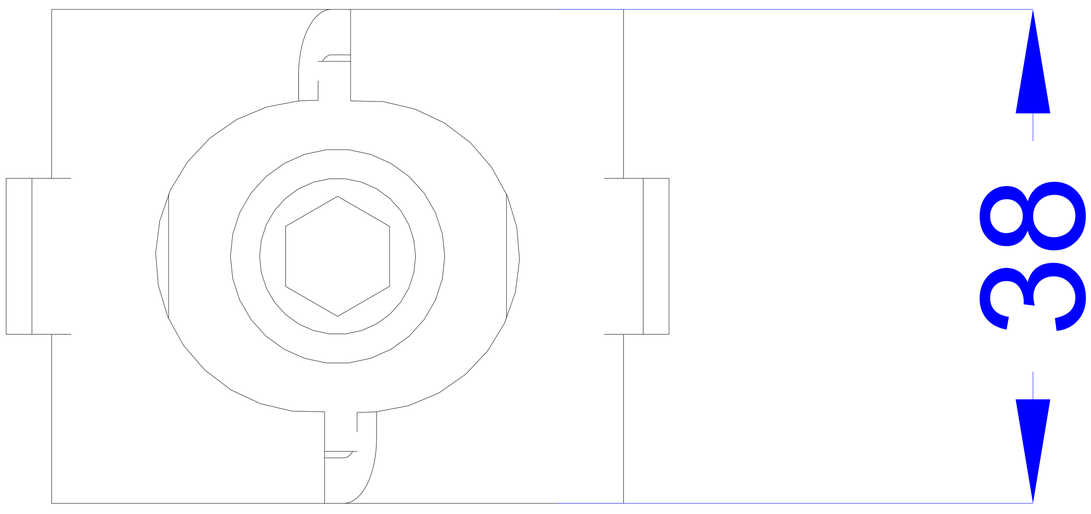
38