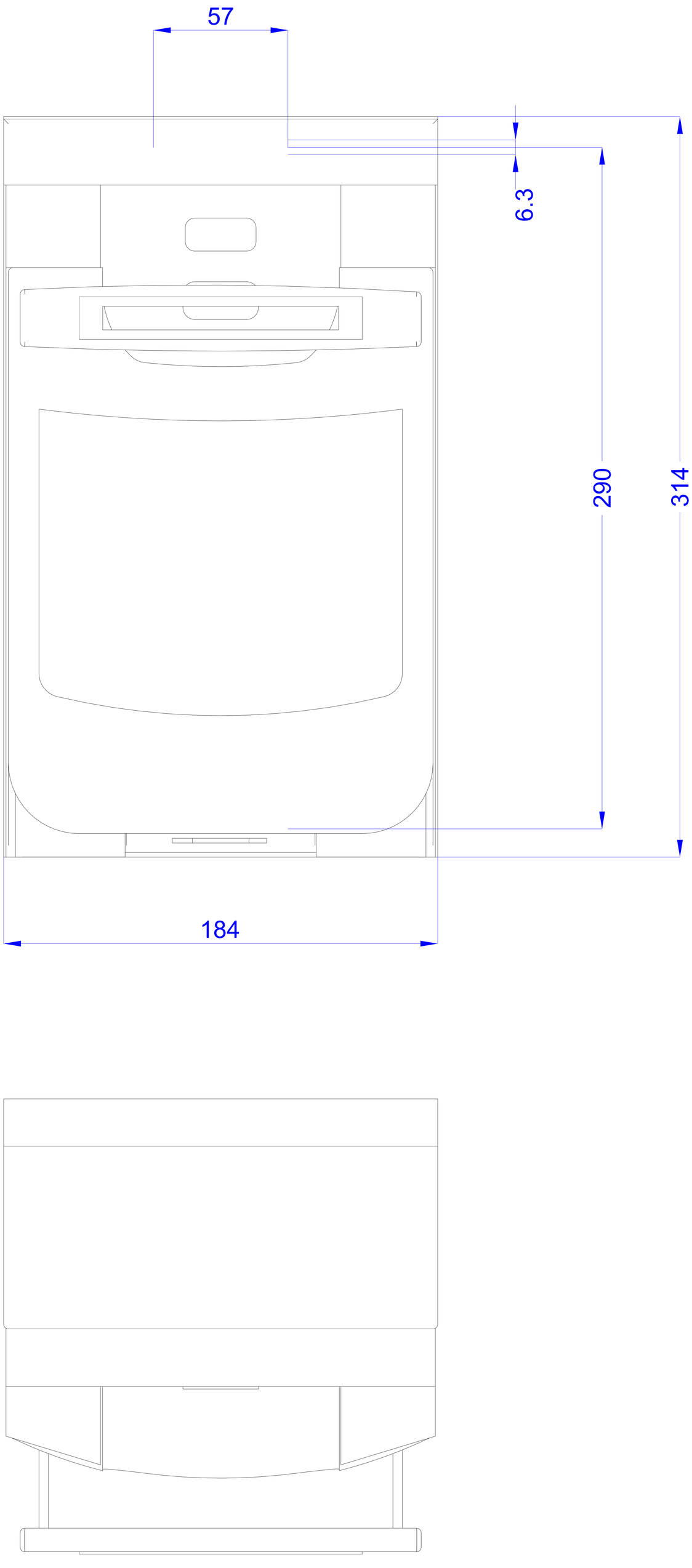
57
6.3
290
314
184

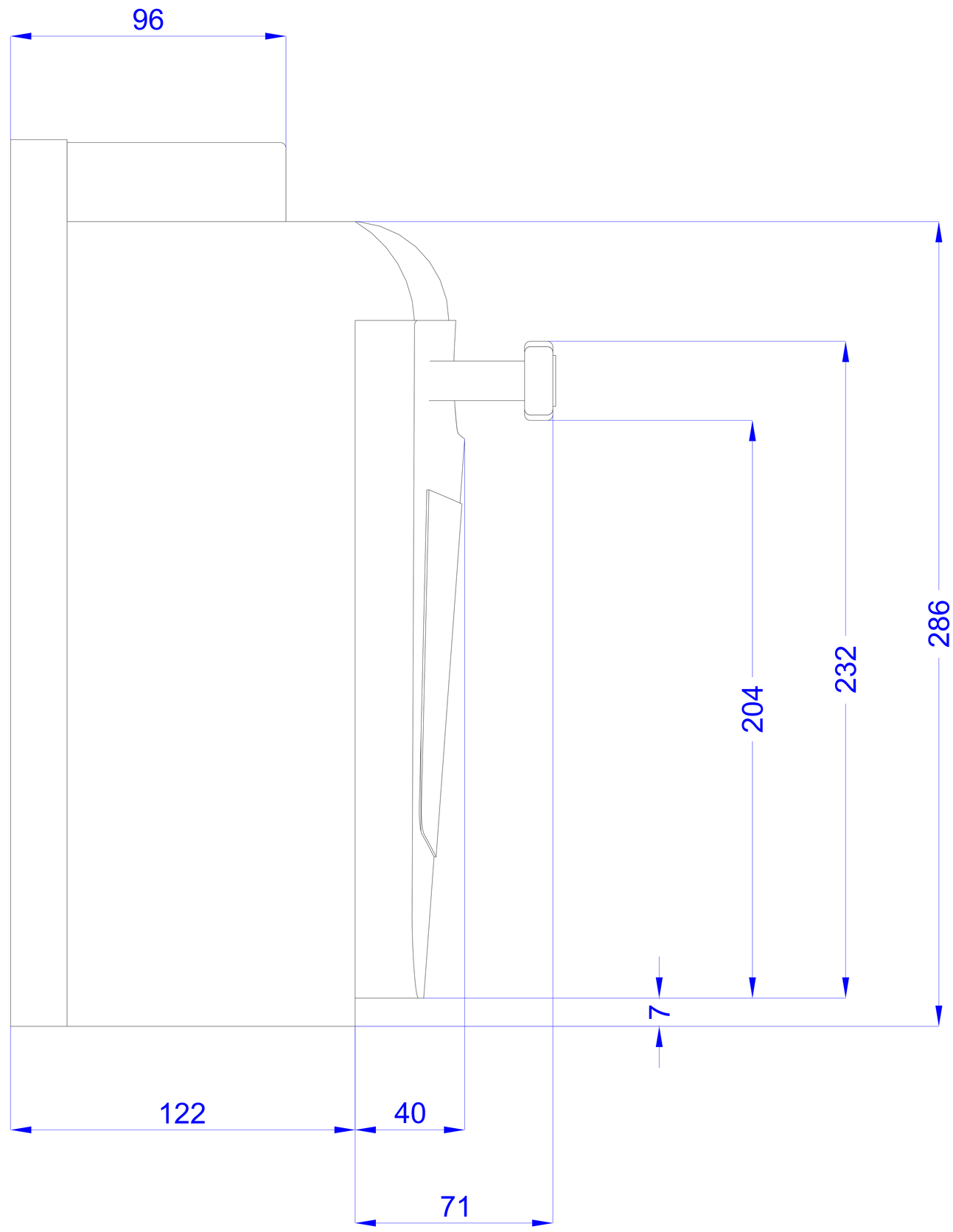
96
204
232
286
7
122
40
71